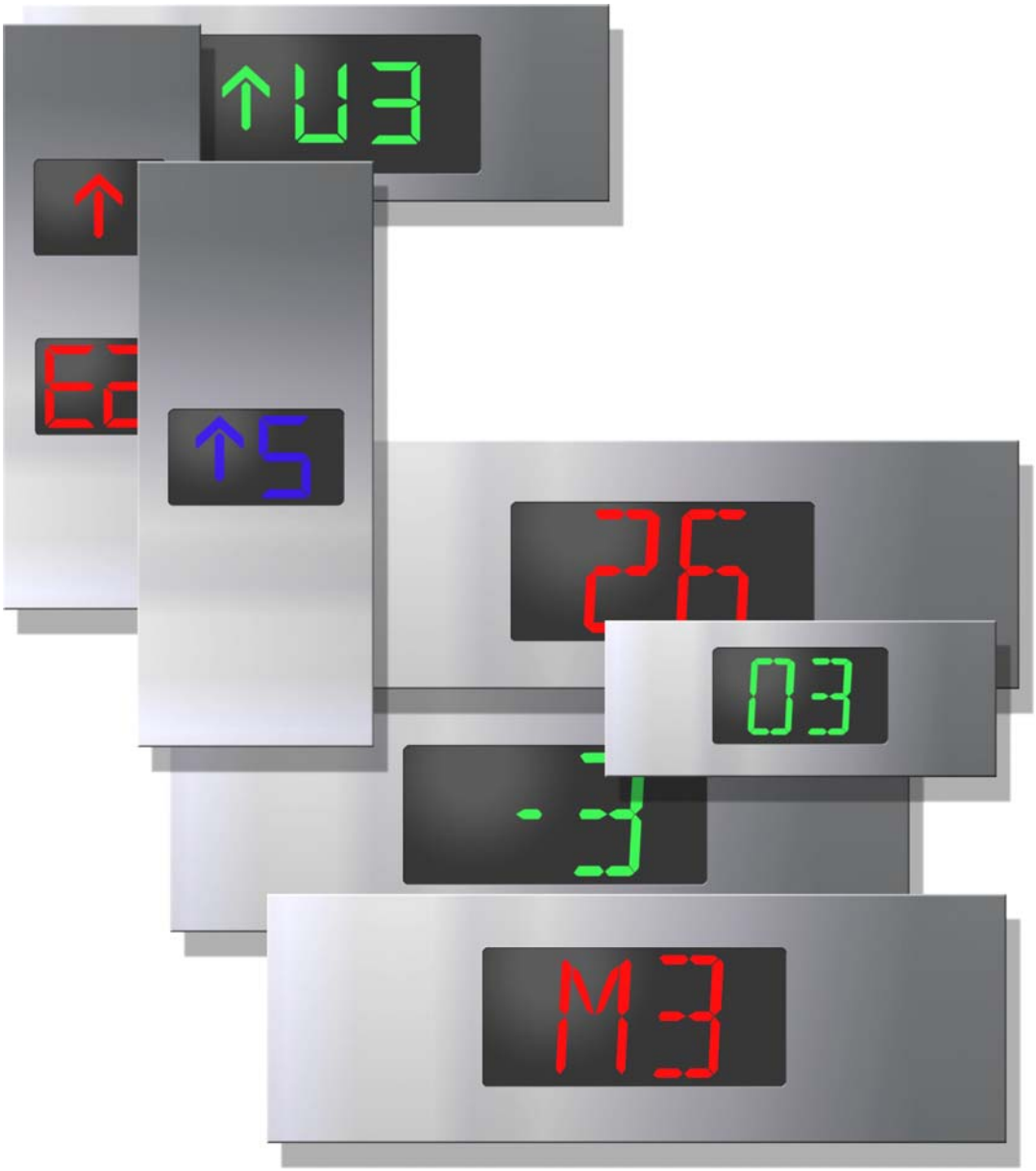

Techn. Änderungen vorbehalten

Segmentanzeige SA35-9SPF

Beschreibung Techn. Daten

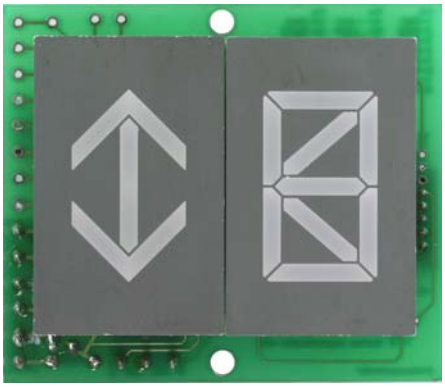

9 Segmentanzeige einstellig + Richtungspfeil
Schrifthöhe 35mm
Leuchtfarben : rot , grün , blau
Versorgungsspannung : 24 V / DC
Stromaufnahme : Pfeil ca.60mA
9 Segment 15mA pro Segment
Ansteuerung : 1 aus n max. 14 Etagen
Graycode mit externen Wandler
Anschluss : Schraubklemmen,
Flachbandkabel / 10 bzw.16 - polig

Maße

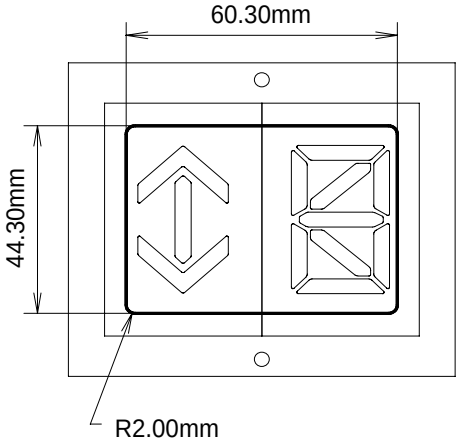

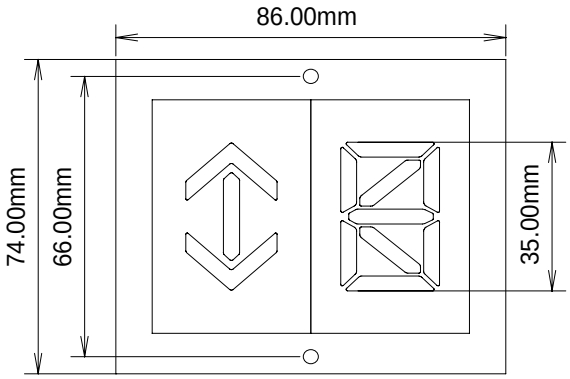

Ausschnitt Deckplatte

Einbautiefe 40mm

Die Anzeige wird mit 2 Schweißbolzen M3x30 an der Frontplattenrückseite befestigt

Anschluss

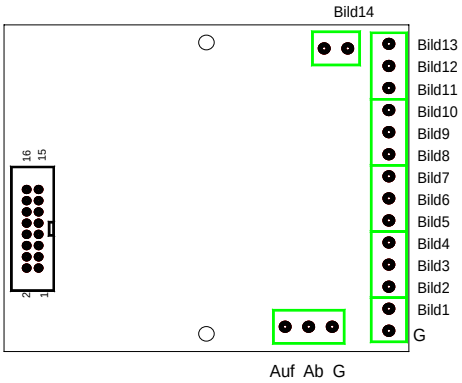

Pinbelegung FBK 16pol.	Pinbelegung Schraubklemmen	Signal 1 aus n Max. 14 Halt
1	1	Bild 1
2	2	Bild 2
3	3	Bild 3
4	4	Bild 4
5	5	Bild 5
6	6	Bild 6
7	Auf	Auf
8	Ab	Ab
9	G -oder +	-
10		+
11	7	Bild 7
12	8	Bild 8
13	9	Bild 9
14	10	Bild 10
15	11	Bild 11
16	12	Bild 12
	13	Bild 13
	14	Bild 14

Bestellnummern

B6703	SA35-9SPF-rot	9 Seg. Anzeige 1stellig + Richtung , 35mm
B6704	SA35-9SPF-grün	9 Seg. Anzeige 1stellig + Richtung , 35mm
B6705	SA35-9SPF-blau	9 Seg. Anzeige 1stellig + Richtung , 35mm

Techn. Änderungen vorbehalten