Kippschalter NHD9, 32x32 mm

Produkt:	Kippschalter 32x32
Aktive Area:	32 x 32 mm
Schaltleistung:	230V / 10A
Schaltfunktion:	1 Schließer, 1 Öffner
Betriebstemperatur:	0°C bis +65°C
Farben:	rot, schwarz
Anschluss:	Schraubanschlüsse
Beschriftung Standard :	Gravur, Lasergravur, Druck
Befestigung :	2 Schweißbolzen M3x20mm
Garantie:	2 Jahre

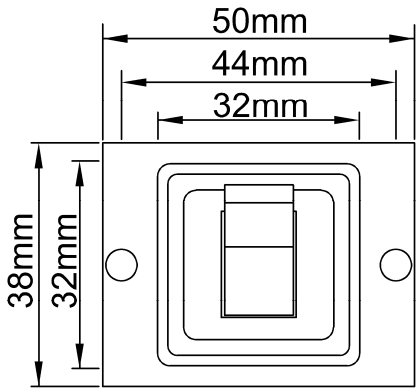

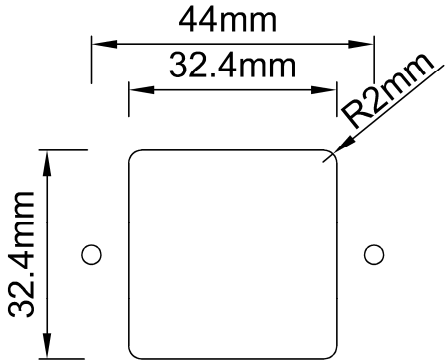

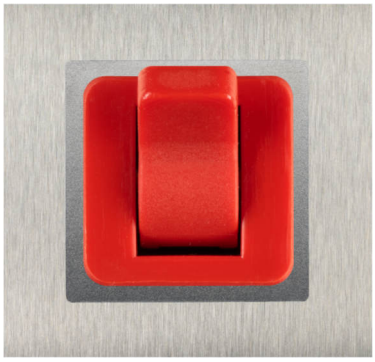

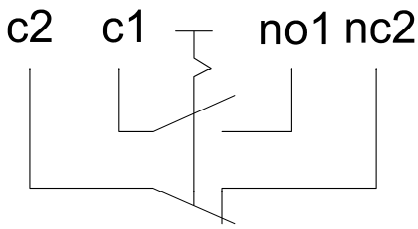

	Kippschalter NHD9 32x32 mm	
BS 1609	NHD9-rot	Kippschalter 32x32mm, rot (Nothalt, Ventilator etc.) ohne Quittierungsrand, mit gravierter, gelaserter oder gedruckter Beschriftung am Tableau
BS 1610	NHD9-sw	Kippschalter 32x32mm, schwarz (Nothalt, Ventilator etc.) ohne Quittierungsrand, mit gravierter, gelaserter oder gedruckter Beschriftung