Notschlagtaster DXRV39GRT, rund, 39mm

Produkt:	Kippschalter direkter Tableaueinbau
Schutzart:	IP 65
Schaltleistung:	230V / 10A
Schaltfunktion:	1 Schließer, 1 Öffner
Betriebstemperatur:	-30°C bis +70°C
Farbe:	rot
Anschluss:	Schraubklemmen
Beschriftung Standard :	Gravur, Lasergravur, Druck
Einbauöffnung :	22,3 mm
Garantie:	2 Jahre

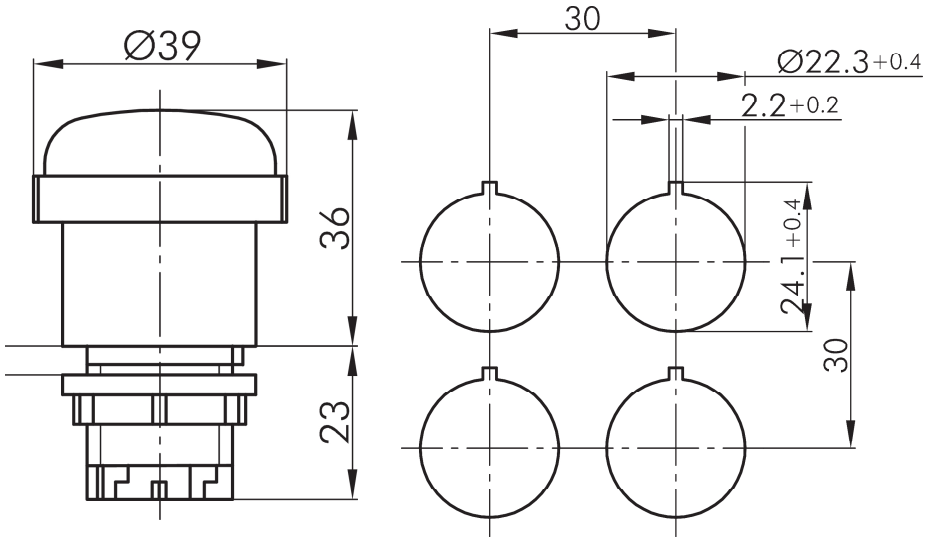

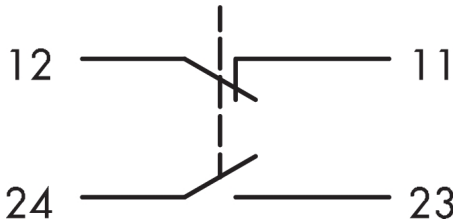

	Notschlagtaster, DXRV39GRT, 39mm rund	
BS 1832	DXRV39GRT-rot	Schlagtaster, 39 mm, IP 65, Kontaktelement ETR, 1 Schließer, 1 Öffner