Notschlagtaster RXV40, rund, 40mm

Produkt:	Notschlagtaster direkter Tableaueinbau
Schutzart:	IP 65
Schaltleistung:	230V / 6A
Schaltfunktion:	2 Schließer, 2 Öffner
Betriebstemperatur:	-30°C bis +70°C
Farbe:	rot
Anschluss:	Flachsteckhülsen 2,8 x 0,8mm
Beschriftung Standard :	Gravur, Lasergravur, Druck
Einbauöffnung :	16,2 mm
Garantie:	2 Jahre

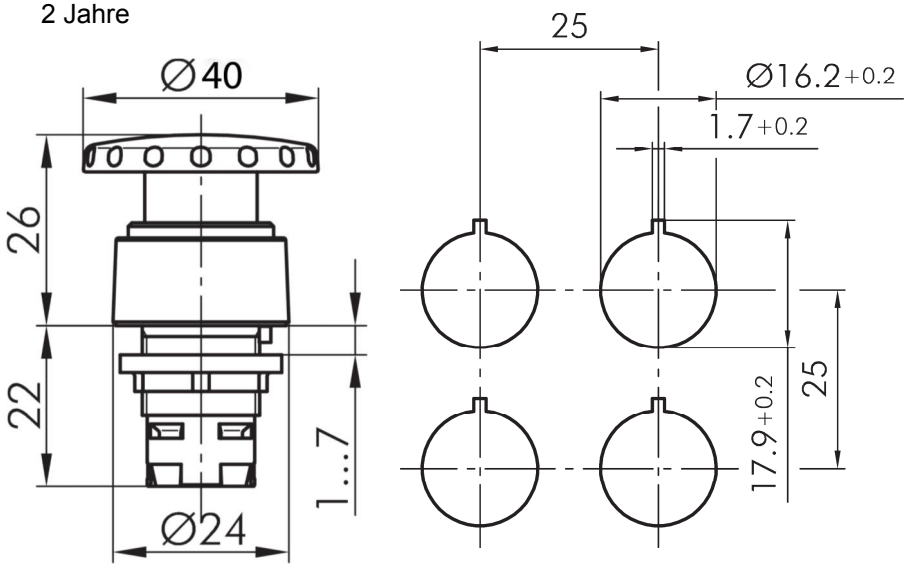

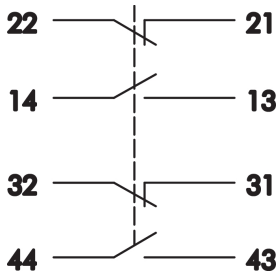

	Schlagtaster, RXV40 rund 40mm	
BS 1613	RXV40-rot	Schlagtaster,40 mm, IP 65,Kontaktelement AT2, 2 Schließer, 2 Öffner