Leuchtfeld LF 50 rund Weiterfahrt, Platine LF 50 WF Rev.1

Aktive Area:	50 mm
Versorgungsspannung:	12- 24 V / DC / 20 mA
Betriebstemperatur:	0°C bis +65°C
Leuchtfarben:	rot, grün, blau, weiß, gelb, orange
Pfeilhöhe:	10 mm
Anschlussvarianten:	Schraubklemmen RM 5,0mm
	Flachbandkabel 10 polig, Molex 4polig
Anzeigefenster:	Stufenscheibe Polycarbonat, für 2mm Materialstärke
Farbe:	anthrazit
Befestigung:	4 Schweißbolzen M3 x 20 mm
Garantie:	5 Jahre

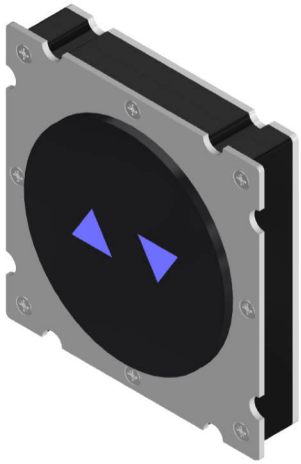

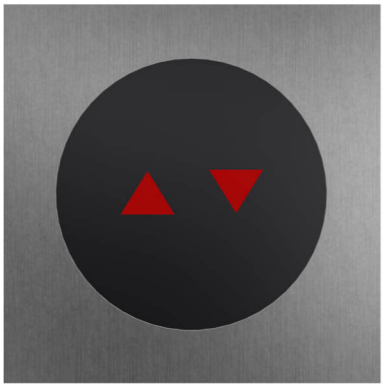

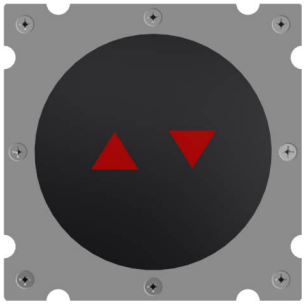

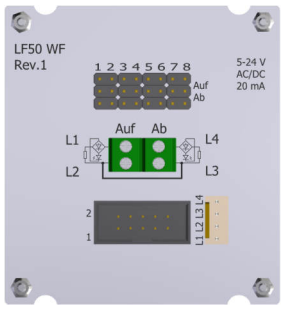

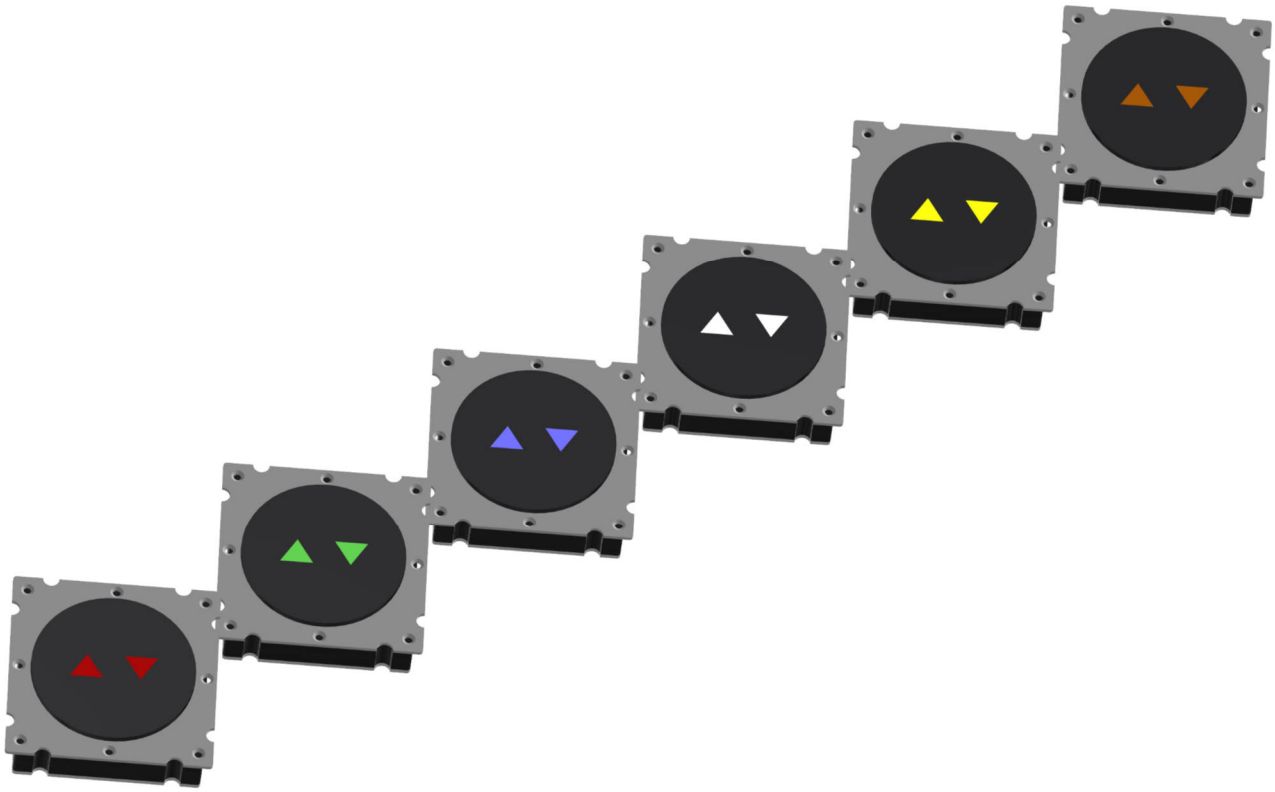

Leuchtfeld LF 50 rund Weiterfahrt, Platine LF 50 WF Rev.1

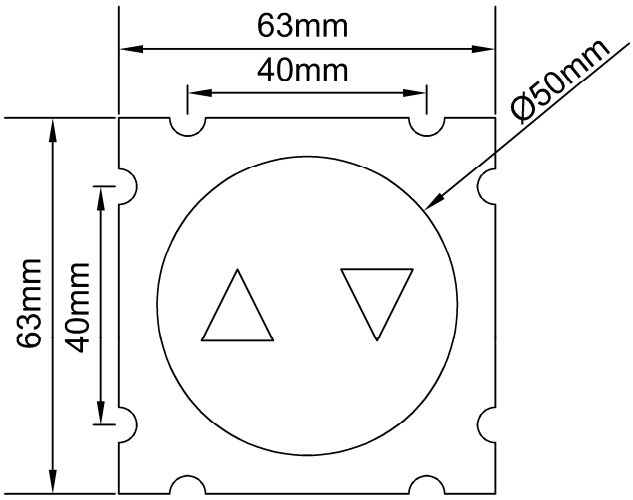

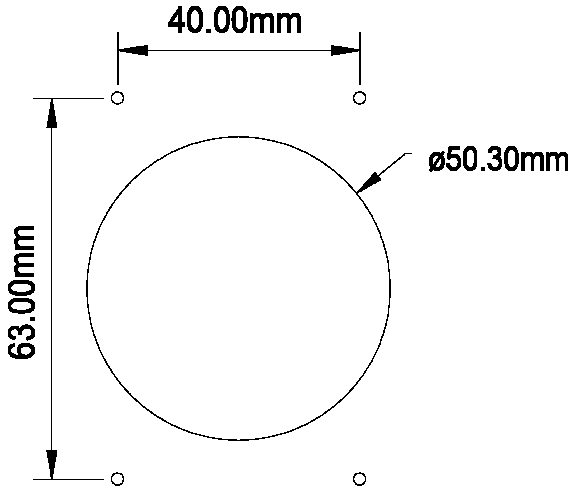

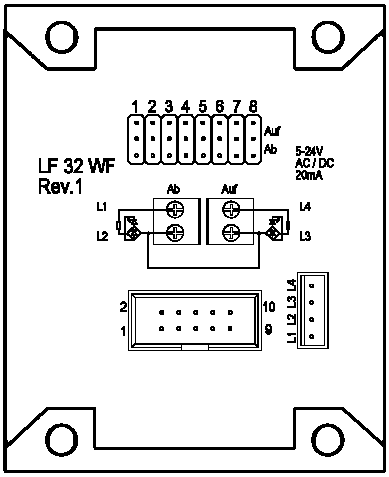

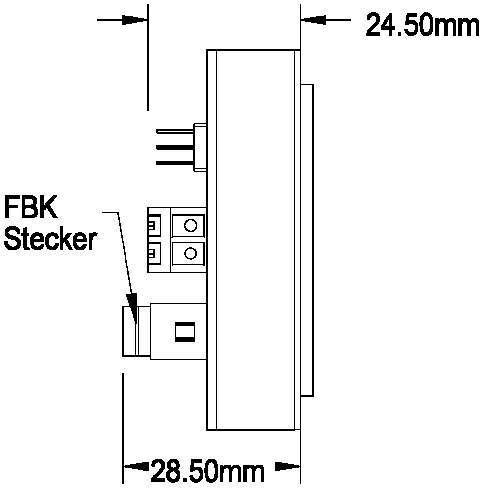

Anschluss Flachbandkabel 10 polig

Anschluss Schraubklemmen

Molex 4 polig

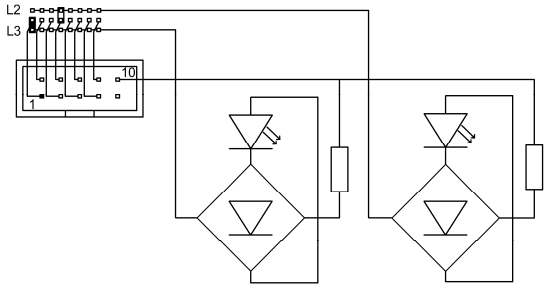

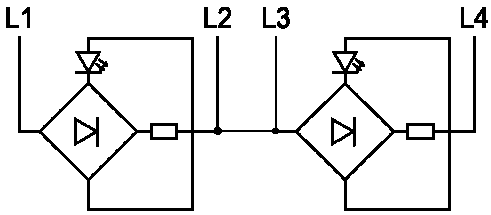

	Weiterfahrtpfeile LF 50 mm rund	
BS 1376	LF 50 rund WF rot	Leuchtfeld 50mm rund, Weiterfahrtpfeile 10 mm
BS 1377	LF 50 rund WF grün	Leuchtfeld 50mm rund, Weiterfahrtpfeile 10 mm
BS 1378	LF 50 rund WF blau	Leuchtfeld 50mm rund, Weiterfahrtpfeile 10 mm
BS 1379	LF 50 rund WF weiß	Leuchtfeld 50mm rund, Weiterfahrtpfeile 10 mm
BS 1814	LF 50 rund WF gelb	Leuchtfeld 50mm rund, Weiterfahrtpfeile 10 mm
BS 1815	LF 50 rund WF orange	Leuchtfeld 50mm rund, Weiterfahrtpfeile 10 mm