Richtungspfeil PF60, 60 mm Flächenbündig, Platine PF60

Produkt:	Fahrtrichtungspfeil 60 mm hoch
	Flächenbündig
Aktive Area:	60 x 68 mm
Versorgungsspannung:	24 V / DC / 40 mA
Betriebstemperatur:	0°C bis +65°C
Leuchtfarben:	rot, grün, blau, weiß, gelb, orange
Anschluss:	Schraubklemmen RM 5,0 mm
	Flachbandkabel 10 polig
	KW 4 polig, Thyssen 4 polig
Anzeigefenster:	Stufenscheibe Plexiglas weiß
Befestigung:	4 Schweißbolzen M3 x 30 mm
Garantie:	5 Jahre

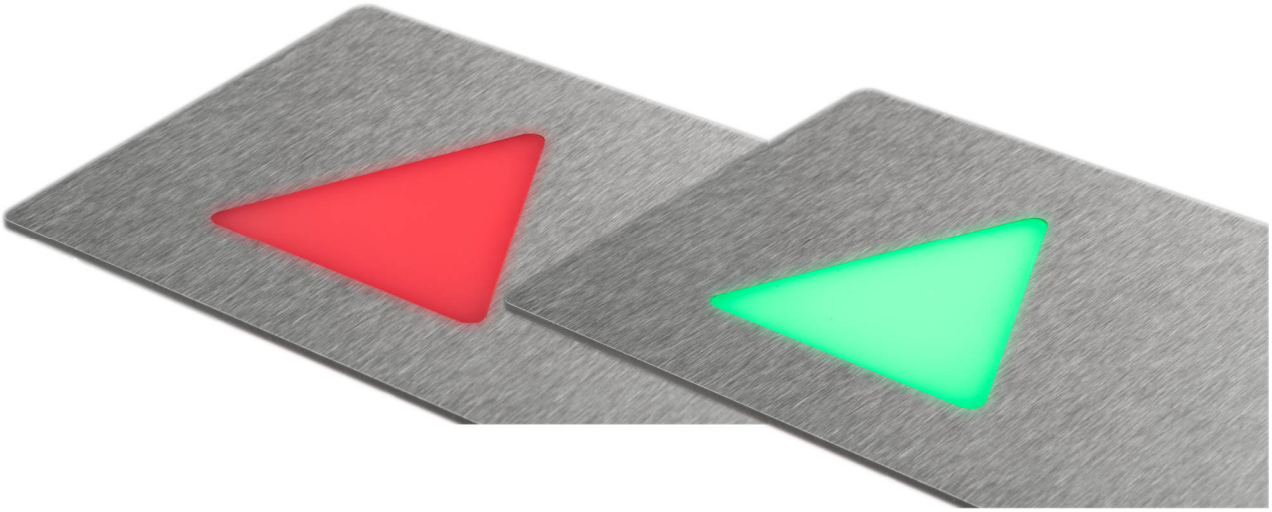

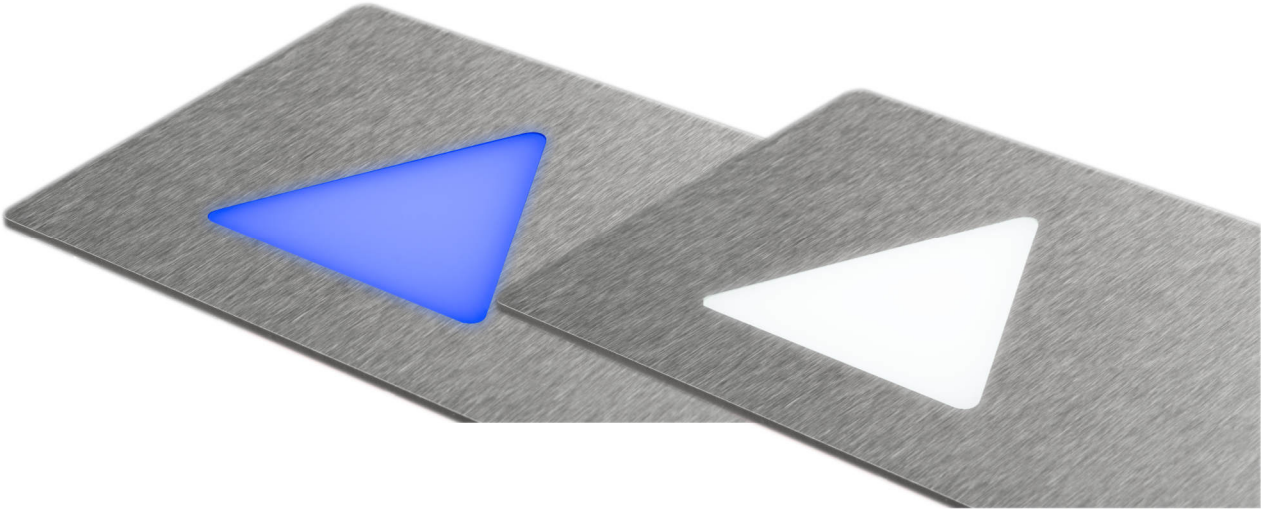

Richtungspfeil PF60, 60 mm Flächenbündig, Platine PF60

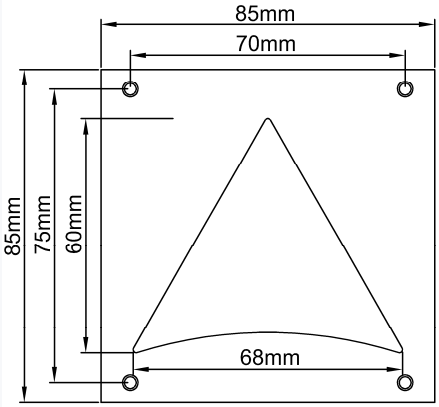

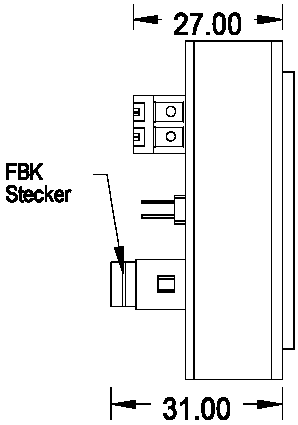

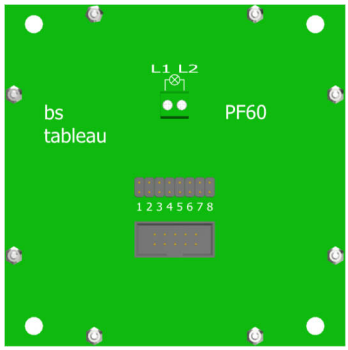

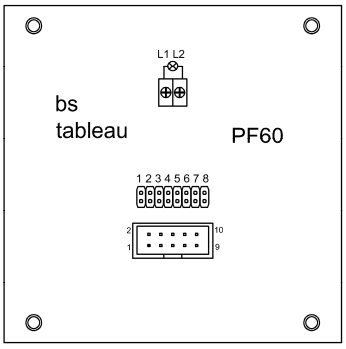

Anschluss Schraubklemmen

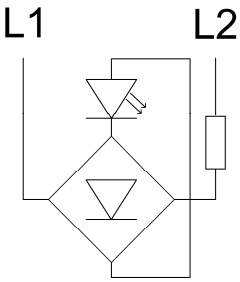

Anschluss Flachbandkabel 10 polig

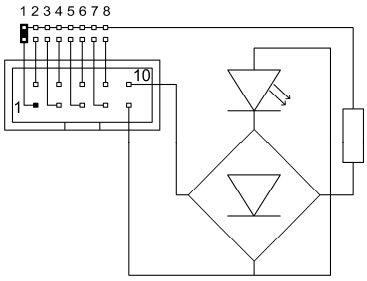

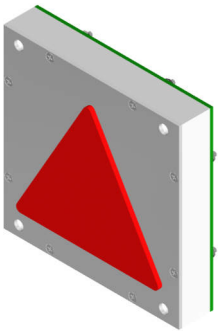

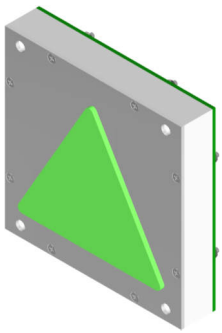

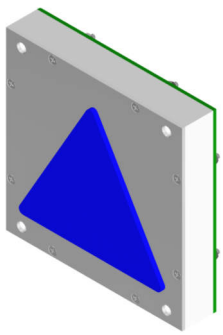

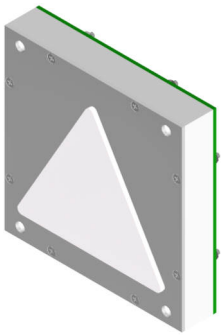

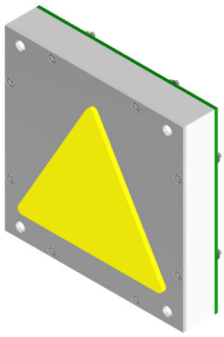

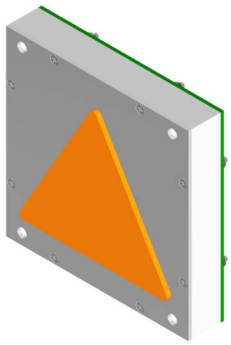

	Leuchtpfeil PF60 Flächenbündig 60mm hoch (Fahrtrichtung, Weiterfahrt)	
BS 1409	PF60-rot	Richtungspfeil - 60mm - Flächenbündig
BS 1410	PF60-grün	Richtungspfeil - 60mm - Flächenbündig
BS 1411	PF60-blau	Richtungspfeil - 60mm - Flächenbündig
BS 1412	PF60-weiß	Richtungspfeil - 60mm - Flächenbündig
BS 1413	PF60-gelb	Richtungspfeil - 60mm - Flächenbündig
BS 1414	PF60-orange	Richtungspfeil - 60mm - Flächenbündig