Richtungspfeil PFH 60 - 5, 60 mm 5 mm herausragend, Platine PF60

Produkt:	Fahrtrichtungspfeil 60 mm hoch
	5 mm herausragend
Aktive Area:	60 x 68 x 5 mm
Versorgungsspannung:	24 V / DC / 40 mA
Betriebstemperatur:	0°C bis +65°C
Leuchtfarben:	rot, grün, blau, weiß, gelb, orange
Anschluss:	Schraubklemmen RM 5,0 mm
	Flachbandkabel 10 polig
	KW 4 polig, Thyssen 4 polig
Anzeigefenster:	Stufenscheibe Plexiglas klar
Befestigung:	4 Schweißbolzen M3 x 30 mm
Garantie:	5 Jahre

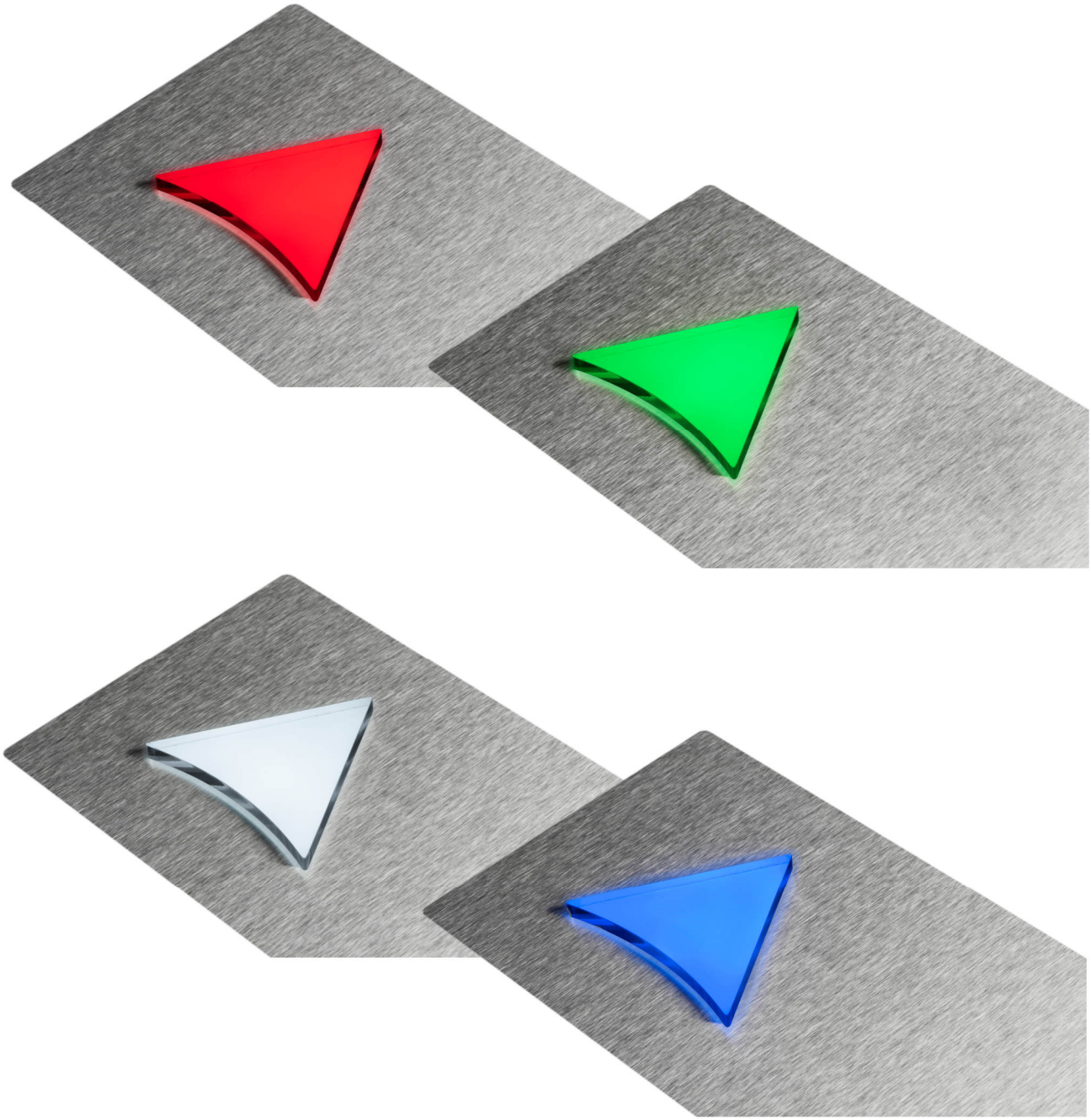

Richtungspfeil PFH 60 - 5, 60 mm 5 mm herausragend, Platine PF60

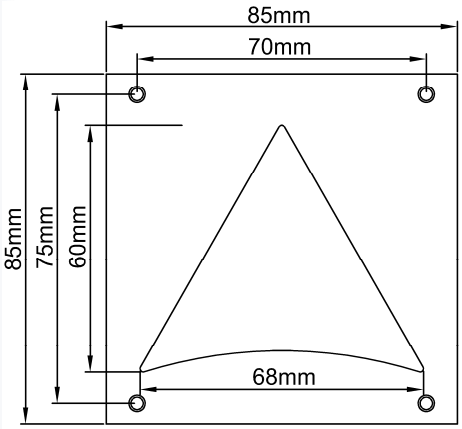

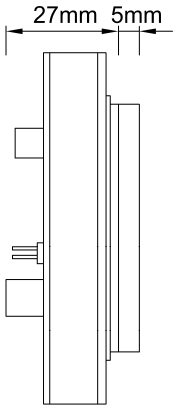

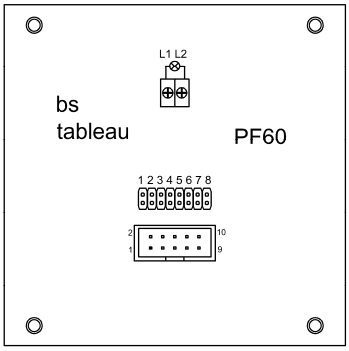

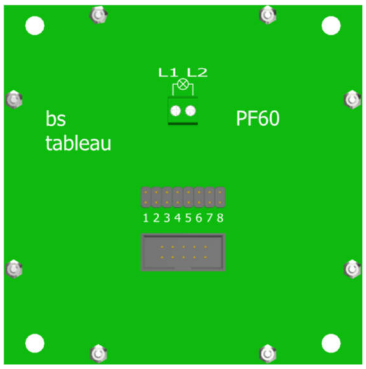

Anschluss Schraubklemmen

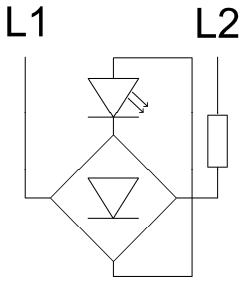

Anschluss Flachbandkabel 10 polig

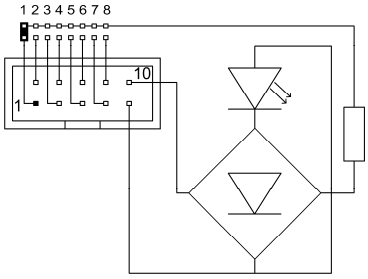

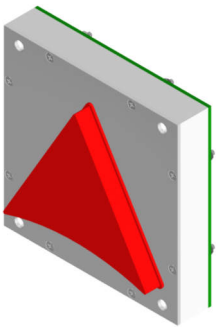

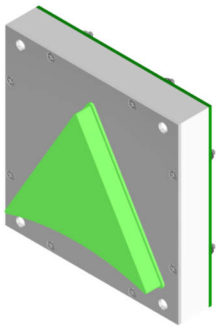

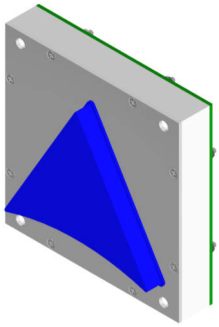

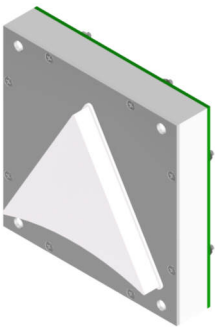

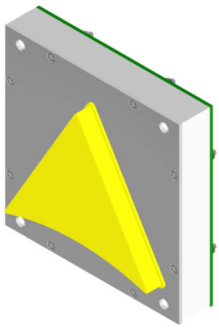

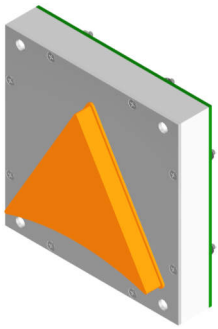

	Leuchtpfeil PFH 60 - 5, 60mm hoch 5mm herausragend (Fahrtrichtung, Weiterfahrt)	
BS 1769	PFH60-5-rot	Richtungspfeil - 60mm - 5mm herausragend
BS 1770	PFH60-5-grün	Richtungspfeil - 60mm - 5mm herausragend
BS 1771	PFH60-5-blau	Richtungspfeil - 60mm - 5mm herausragend
BS 1772	PFH60-5-weiß	Richtungspfeil - 60mm - 5mm herausragend
BS 1773	PFH60-5-gelb	Richtungspfeil - 60mm - 5mm herausragend
BS 1774	PFH60-5-orange	Richtungspfeil - 60mm - 5mm herausragend