# MA15x7-50-2 Matrixanzeige

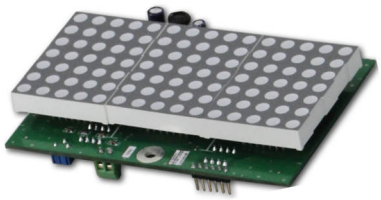

| | |
|---|---|
| Produkt: | Matrixanzeige 15x7-50mm, freiprogrammierbar |
| Leuchtfarben: | rot, grün, blau, weiß, orange |
| Etagenanzahl: | 12 Etagen linear, 49 Etagen mit Binär- oder Graycode, rollend |
| Fahrtrichtung: | 2 Eingänge Auf / Ab. Bei Ansteuerung rollend oder nichtrollend programmierbar |
| Gong: | Optionaler Gong IC |
| Freigabe Gong: | 1 Eingang, 1 Klang - aufwärts, 2 Klang - abwärts |
| Sonderlauftexte: | max. 7 Eingänge, Texte freiprogrammierbar mit fortlaufender Priorität |
| Ansteuerung: | 12-24V/DC, Ansteuerpotential mit Jumper wählbar |
| Stromaufnahme: | 12V/DC/85mA, 24V/DC/50mA |
| Temperaturbereich: | 0°C bis +65°C |
| Anschluss: | 20 poliges Flachbandkabel oder Adapterplatine mit Schraubklemmen RM5mm |
| Anzeigenfenster Standard: | Stufenscheibe Polycarbonat antrazit, für 2mm Materialstärke |
| Anzeigefenster Optional: | Sonderfarbe/Größe Plexi gefräst, VSG Stufenscheibe |
| Speicher: | intern auf EEPROM |
| Programmierung: | BS Konfigurationsprogramm |
| Sonderfunktionen: | Die Anzeige kann im Wechsel Etagenstand oder Fahrtrichtung anzeigen, wobei die Fahrtrichtung Priorität hat. Es ist möglich einen Eingang für die Rollfunktion der Fahrtrichtung zu programmieren. Steht der Aufzug, steht der Pfeil. Fährt der Aufzug, rollt der Pfeil. |
| Weiterfahrtanzeige: | Wird die Anzeige in den Etagen eingesetzt, ist es möglich jeder Anzeige einer Etage zuzuordnen in welcher dann die Weiterfahrt angezeigt wird und der Gong ertönt. Es entfallen so die Steuerungssignale für jede einzelne Etage. |
| Garantie: | 2 Jahre |

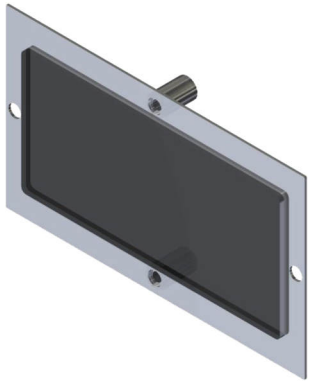

Anzeigenfenster Polycarbonat

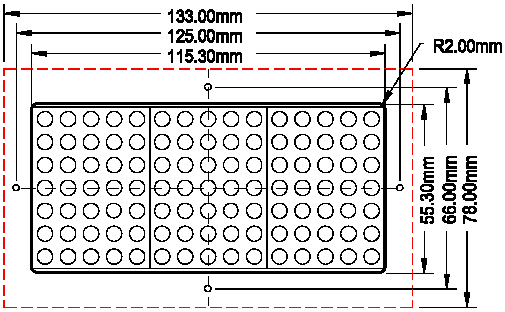


Befestigung mit 4 Schweißbolzen M3x20

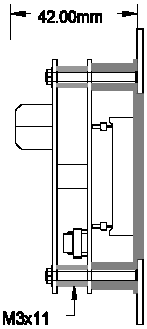


Abstandsbolzen M3x11

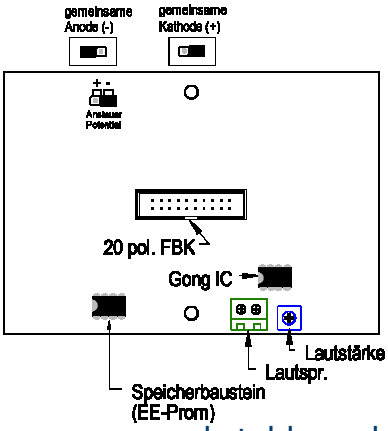


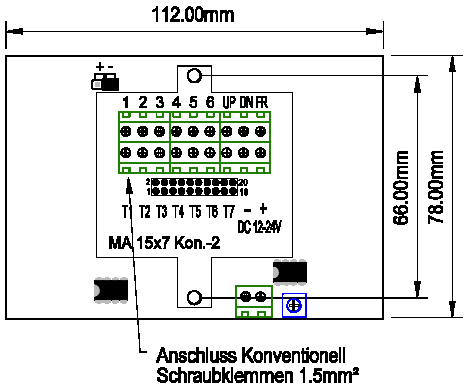

# MA15x7-50-2 Matrixanzeige

Variationen der Anschluss- und Programmiermöglichkeiten

| Pinbeleg. | Pinbeg. | 5 Etagen | 12 Etagen | 31 Etagen | 49 Etagen | 15 Etagen | 15 Etagen | 31 Etagen | 49 Etagen |
|---|---|---|---|---|---|---|---|---|---|
| FBK 20p | Schraubkl | 1 aus n | 1 aus n | Gray/ Binär | Gray/ Binär | Gray | Gray | Gray | Gray |
| | 7 Texte | 8 Texte | 1 Text | 8 Texte | 7 Texte | 8 Texte | 8 Texte | 7 Texte | 6 Texte |
| | | 1 aus N | 1 aus N | 1 aus N | 1 aus N | Gray | 1 aus N | 1 aus N | 1 aus N |
| | | | | | | | Pfeil rollen | Pfeil rollen | Pfeil rollen |
| 1 | 1 | Etage 1 | Etage 1 | Gray A | Gray A | Gray A | Gray A | Gray A | Gray A |
| 2 | 2 | Etage 2 | Etage 2 | Gray B | Gray B | Gray B | Gray B | Gray B | Gray B |
| 3 | 3 | Etage 3 | Etage 3 | Gray C | Gray C | Gray C | Gray C | Gray C | Gray C |
| 4 | 4 | Etage 4 | Etage 4 | Gray D | Gray D | Gray D | Gray D | Gray D | Gray D |
| 5 | 5 | Etage 5 | Etage 5 | Gray E | Gray E | Txt Gray A | Text 1 | Gray E | Gray E |
| 6 | 6 | Text 1 | Etage 6 | Text 1 | Gray F | Txt Gray B | Text 2 | Text 1 | Gray F |
| 7 | UP | UP | UP | UP | UP | UP | UP | UP | UP |
| 8 | DN | DN | DN | DN | DN | DN | DN | DN | DN |
| 9 | -12/24V | -12/24V | -12/24V | -12/24V | -12/24V | -12/24V | -12/24V | -12/24V | -12/24V |
| 10 | +12/24V | +12/24V | +12/24V | +12/24V | +12/24V | +12/24V | +12/24V | +12/24V | +12/24V |
| 11 | Text 1 | Text 2 | Etage 7 | Text 2 | Text 1 | Txt Gray C | Text 3 | Text 2 | Text 1 |
| 12 | Text 2 | Text 3 | Etage 8 | Text 3 | Text 2 | Txt Gray D | Text 4 | Text 3 | Text 2 |
| 13 | Text 3 | Text 4 | Etage 9 | Text 4 | Text 3 | Pfeil rollen | Text 5 | Text 4 | Text 3 |
| 14 | Text 4 | Text 5 | Etage 10 | Text 5 | Text 4 | | Text 6 | Text 5 | Text 4 |
| 15 | Text 5 | Text 6 | Etage 11 | Text 6 | Text 5 | | Text 7 | Text 6 | Text 5 |
| 16 | Text 6 | Text 7 | Etage 12 | Text 7 | Text 6 | | Text 8 | Text 7 | Text 6 |
| 17 | | | | | | | | | |
| 18 | | | | | | | | | |
| 19 | FR-Gong | FR-Gong | FR-Gong | FR-Gong | FR-Gong | FR-Gong | FR-Gong | FR-Gong | FR-Gong |
| 20 | Text 7 | Text 8 | Text 1 | Text 8 | Text 7 | | Pfeil rollen | Pfeil rollen | Pfeil rollen |

| | **Matrixanzeige MA15x7-50, 15x7 Punkte, 50mm hoch** | |
|---|---|---|
| BS 0336 | MA 15x7-50 rot | Matrixanzeige,50mm, 8 Texte, Überlastsummer |
| BS 0337 | MA 15x7-50 grün | Matrixanzeige,50mm, 8 Texte, Überlastsummer |
| BS 0338 | MA 15x7-50 blau | Matrixanzeige,50mm, 8 Texte, Überlastsummer |
| BS 0339 | MA 15x7-50 weiß | Matrixanzeige,50mm, 8 Texte, Überlastsummer |
| BS 0340 | MA 15x7-50 orange | Matrixanzeige,50mm, 8 Texte, Überlastsummer |
| BS 0341 | MA 15x7-50-Gong rot | Matrixanzeige,50mm, 8 Texte, Überlastsummer, Gong |
| BS 0342 | MA 15x7-50-Gong grün | Matrixanzeige,50mm, 8 Texte, Überlastsummer, Gong |
| BS 0343 | MA 15x7-50-Gong blau | Matrixanzeige,50mm, 8 Texte, Überlastsummer, Gong |
| BS 0344 | MA 15x7-50-Gong weiß | Matrixanzeige,50mm, 8 Texte, Überlastsummer, Gong |
| BS 0345 | MA 15x7-50-Gong orange | Matrixanzeige,50mm, 8 Texte, Überlastsummer, Gong |

| | **Zubehör Anzeigen** | |
|---|---|---|
| BS 0241 | Gong - Lautsprecher | |
| BS 0401 | MA 15x7 Kon.2 | Adapterplatine mit Schraubklemmen |
| BS 0371 | Anzeigenfenster 115x55 antrazit | |
| BS 0374 | 115 x 55 VSG | Stufenscheibe VSG, entspiegelt,115 x 55 x 6 mm, antrazit |
| BS 0396 | E-EPROM | Programmiergerät |