# TFT 10,1 Zoll Gehäuse Typ 2 Rev.1.0

**Aufputzgehäuse geneigt, Rückwand verschweißt, Frontplatte Klappbar mit Scharniere und Schnappverschlüsse,inklusive 2 Lochbilder für Lautsprecher**

| | |
|---|---|
| Außenmaße: | 346 x 252 x 79 mm |
| Neigungswinkel: | 8° |
| Material: | 1.4301 (V2A) |
| Materialstärke: | 2 mm |
| Oberfläche: | K240 |

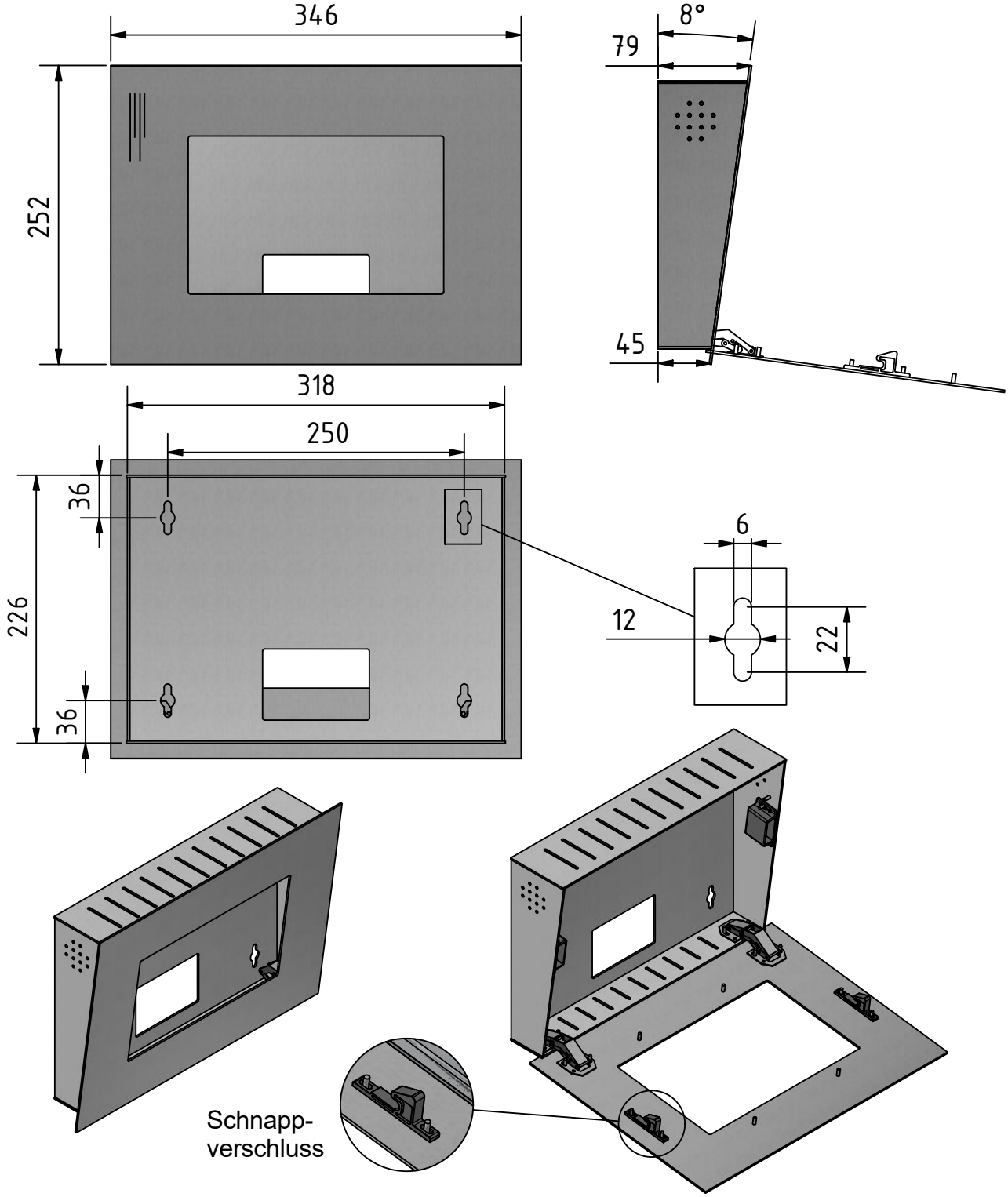


| Best.-Nr.: | Artikel | Bezeichnung |
|---|---|---|
| BS 1885 | TFT 10,1 Zoll Gehäuse Typ 2 | Aufputzgehäuse geneigt, Rückwand verschweißt, Frontplatte Klappbar mit Scharniere und Schnappverschlüsse,inklusive 2 Lochbilder für Lautsprecher |
| BS 1879 | TFT 10,1 Zoll | Stufenscheibe Plexiglas 5 mm |
| BS 1880 | TFT 10,1 Zoll | Stufenscheibe Plexiglas entspiegelt 4 mm |
| BS 1881 | TFT 10,1 Zoll | Stufenscheibe VSG entspiegelt 6 mm |
| BS 2115 | | 2 Lautsprecher je 4 Ohm, 4 W, eingebaut im Aufputzgehäuse, inklusive 5 m Anschlussleitung |