TFT 10,1 Zoll Gehäuse Typ 3 Rev.1.0

Aufputzgehäuse geneigt, drehbar, Frontplatte mit verdeckter Befestigung von oben

Außenmaße:	350 x 220 x 79 mm
Neigungswinkel:	14°
Material:	1.4301 (V2A)
Materialstärke:	2 mm
Oberfläche:	K240

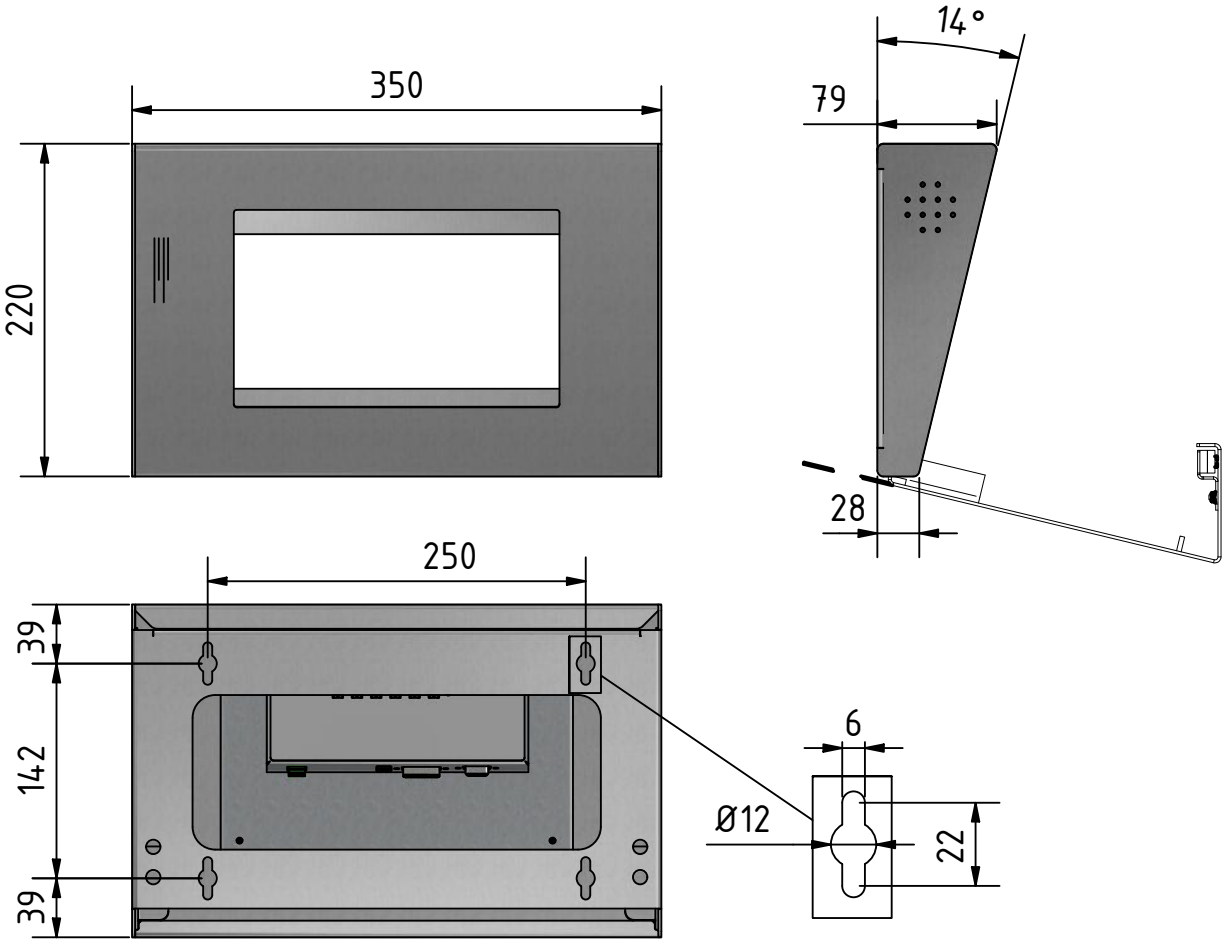

Verdeckte
Befestigung
SW3

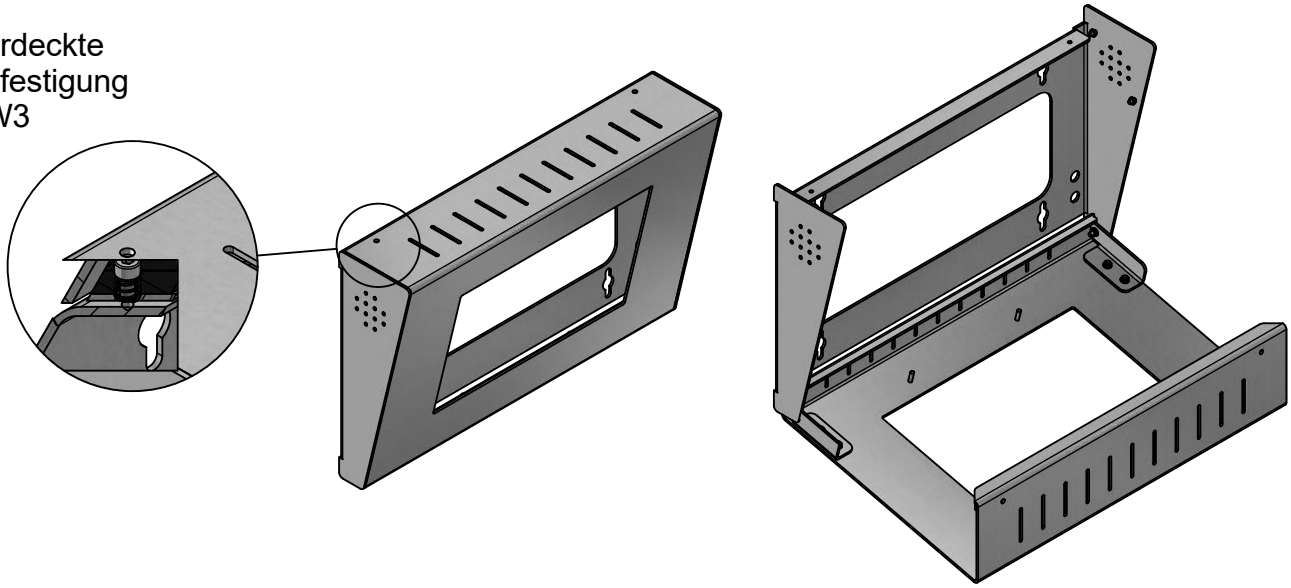

Best.-Nr.:	Artikel	Bezeichnung
BS 1886	TFT 10,1 Zoll Gehäuse Typ 3	Aufputzgehäuse geneigt, drehbar, Frontplatte mit verdeckter Befestigung von oben
BS 1879	TFT 10,1 Zoll	Stufenscheibe Plexiglas 5 mm
BS 1880	TFT 10,1 Zoll	Stufenscheibe Plexiglas entspiegelt 4 mm
BS 1881	TFT 10,1 Zoll	Stufenscheibe VSG entspiegelt 6 mm
BS 2115		2 Lautsprecher je 4 Ohm, 4 W, eingebaut im Aufputzgehäuse, inklusive 5 m Anschlussleitung