Schlüsselschalter: S5615 mit 30 mm Rundzylinder

Aktive Area:	30 mm, rund (Rundzylinder)
Schlüsselstellung:	-45, 0, +45 Grad
Schaltleistung 1-4 :	Max. 4 x Wechselkontakt 250V / DC / 3 A
Varianten:	Schaltstellungen (- 45 Grad, 0 , + 45 Grad)
	Schlüssel in bis zu 3 Stellungen abziehbar
Betriebstemperatur:	0° bis +65°C
Anschluss:	Schraubklemmen RM 5,0 mm,
Beschriftung:	direkt auf Tableauoberfläche
Beschriftungsvarianten:	Lasergravur, Gravur, Farbdruck
Ausschnittmaß:	für Rundzylinder 30,2 mm (lt. Zeichnung)
Befestigung:	4 Schweißbolzen M3 x 20 mm
Garantie:	2 Jahre

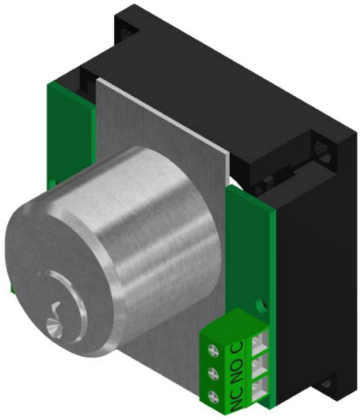

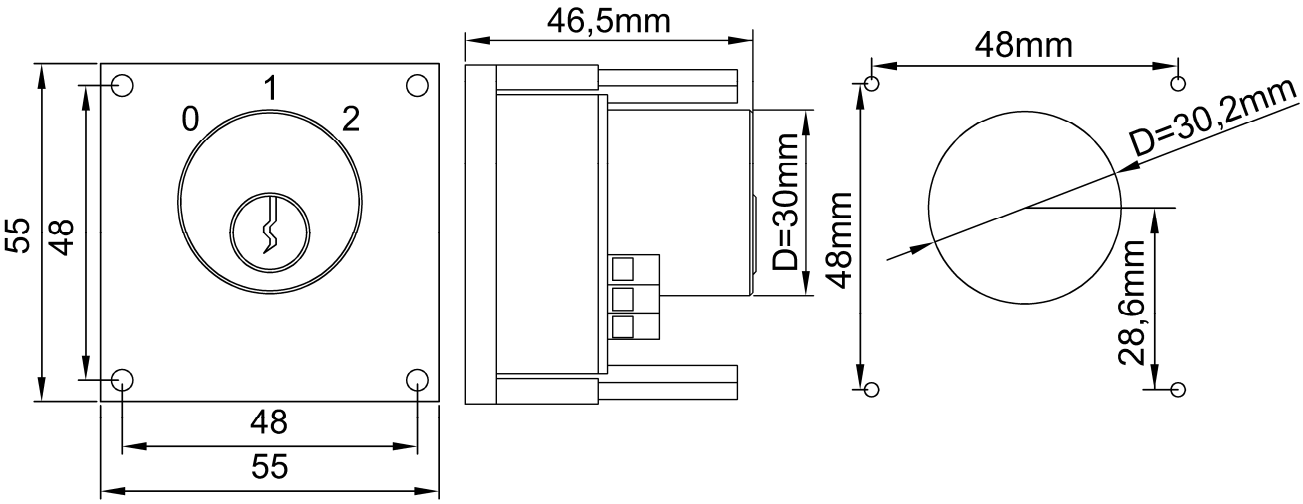

Abzugsstellung
A + B + C

Abzugsstellung
B

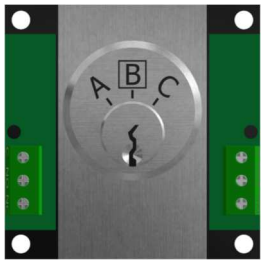

Abzugsstellung
B + C

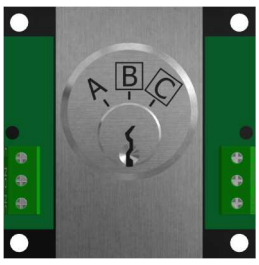

Abzugsstellung
A + B

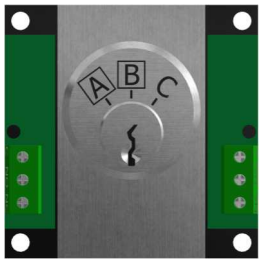

Schlüsselschalter: S5615 mit 30 mm Rundzylinder

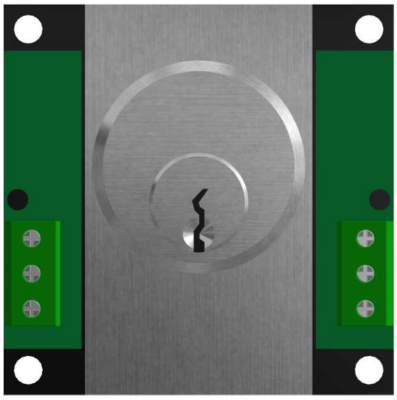

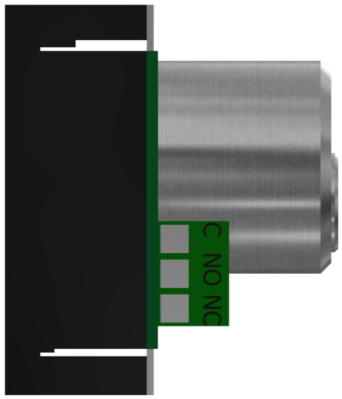

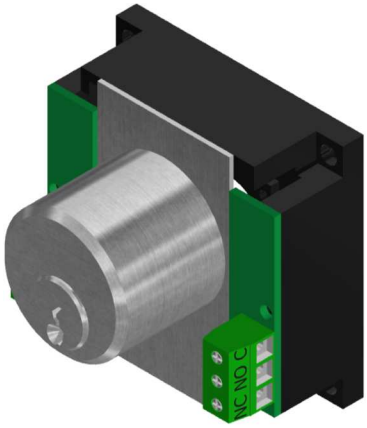

Schraubklemmen 2-4. Kontakt Optional

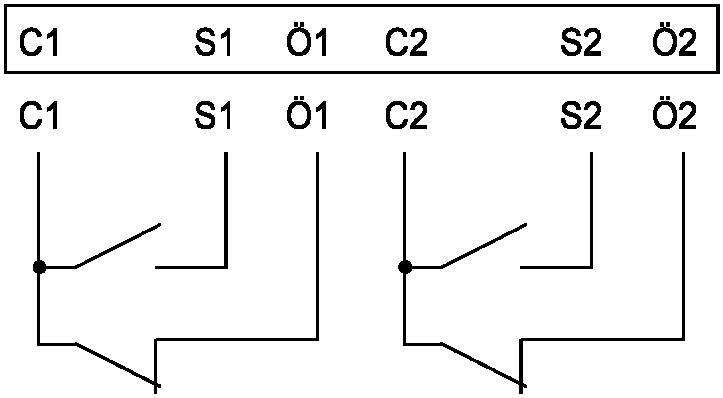

	Schlüsselschalter S5615 mit 30mm Rundzylinder	
BS 1336	S5615-ABC	Schlüsselschalter 30mm, rund Abzugsstellung A, B, C, Schaltstellung A,B,C
BS 1820	S5615-B	Schlüsselschalter 30mm, rund Abzugsstellung B, Schaltstellung B,C
BS 1821	S5615-BC	Schlüsselschalter 30mm, rund Abzugsstellung B, C, Schaltstellung B,C
BS 1822	S5615-AB	Schlüsselschalter 30mm, rund Abzugsstellung A, B, Schaltstellung A
BS 1337	S5615-R	Rosette für S5615 aus V2A