Schlüsselschalter SS1

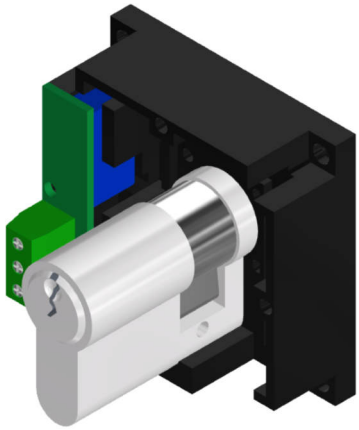

Aktive Area:	33 x 17 mm (Halbzylinder)
Schlüssel abziehbar:	0 oder 360 Grad
Spannung LED:	24V / DC
Spannung LED optional:	12V / DC
Stromaufnahme LED:	20 mA
Schaltleistung 1:	1 Wechselkontakt 250 V / 3 A
Schaltleistung 2 (Optional):	1 Wechselkontakt 250 V / 3 A
Varianten:	Tastend (90 Grad) oder Schaltend (360 Grad)
Betriebstemperatur:	0 - +65°C
Quittierung optional:	1 –2 eingebaute Leds
Anschluss:	Schraubklemmen RM 5,0 mm,
Beschriftung:	direkt auf Tableauoberfläche
Beschriftungsvarianten:	Lasergravur, Gravur, Farbdruck
Zubehör:	Abdeckrosetten IP54 in PVC und Alu
Ausschnittmaß:	für Halbzylinder 33,7x17,2 mm (lt. Zeichnung)
Befestigung:	4 Schweißbolzen M3 x 20 mm mit Sechskantbolzen
Garantie:	2 Jahre

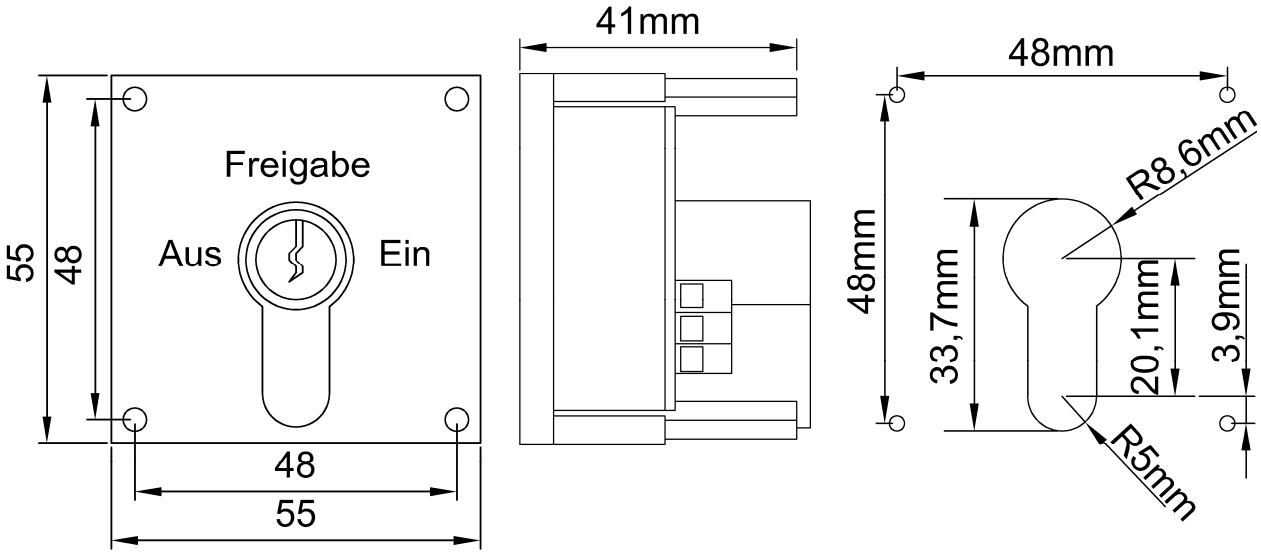

PVC Abdeckrosette

ALU Abdeckrosette

Led Quittierung

Dreikant

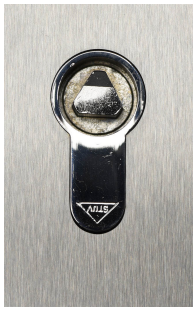

Schlüsselschalter SS1

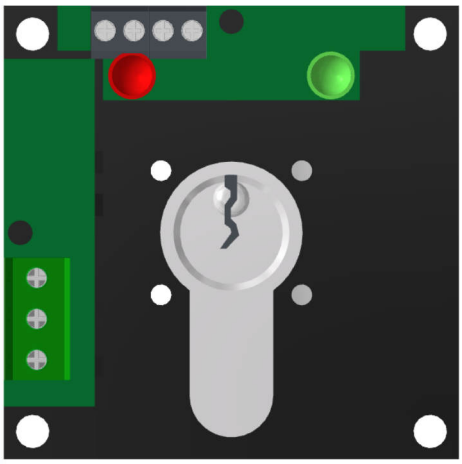

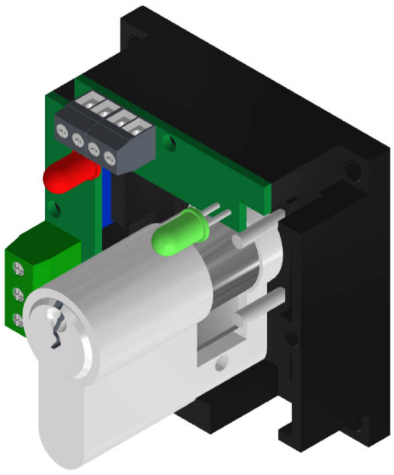

Schraubklemmen 2. Kontakt Optional

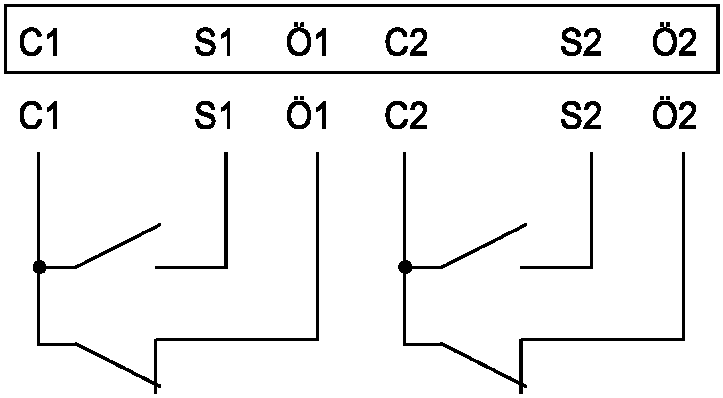

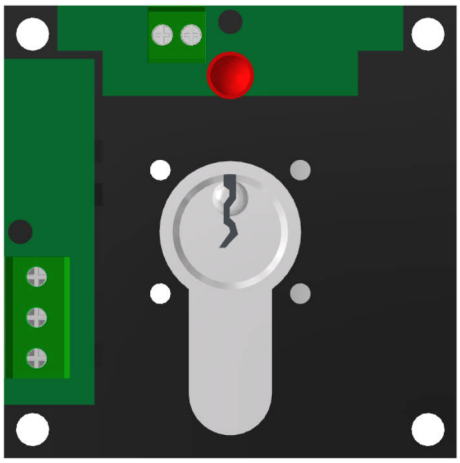

	Schlüsselschalter SS1	
BS 1325	SS1	Schlüsselschalter, direkter Tableaueinbau, ohne Profilzylinder, Beschriftung graviert auf Tableauoberfläche, ohne Quittierung
BS 1752	SS1-1 LED	Schlüsselschalter, direkter Tableaueinbau, ohne Profilzylinder, Beschriftung graviert auf Tableauoberfläche,Quittierung 1 LED
BS 1753	SS1- 2 LED	Schlüsselschalter, direkter Tableaueinbau, ohne Profilzylinder, Beschriftung graviert auf Tableauoberfläche, Quittierung 2 LED
BS 1738	SS1-2.Kontakt	Zweiter Wechslerkontakt für Schlüsselschalter SS1
BS 1335	Leuchtdiode als Schlüsselquittierung (direkter Tableaueinbau)	
BS 1327	PHZ47069	Profilhalbzylinder mit zwei Schlüssel (Schließung XN47069)
BS 1328	PHZ13344	Profilhalbzylinder mit zwei Schlüssel (Schließung XN13344)
BS 1329	PHZ47062	Profilhalbzylinder mit zwei Schlüssel (Schließung XN47062)
BS 1330	PHZ47060	Profilhalbzylinder mit zwei Schlüssel (Schließung XN47060)
BS 1758	PHZ47069-MS	Profilhalbzylinder Messing poliert, mit zwei Schlüssel (Schließung XN47069)
BS 1331	Ersatzschlüssel Schließung XN47069	
BS 1316	Ersatzschlüssel Schließung XN13344	
BS 1317	Ersatzschlüssel Schließung XN47062	
BS 1318	Ersatzschlüssel Schließung XN47060	
BS 1319	Ersatzschlüssel Dreikant	
BS 1332	DK8	Profilhalbzylinder, Dreikant, Feuerwehrschlüssel