Schlüsselschalter SSD2, Platine SSD2-1B

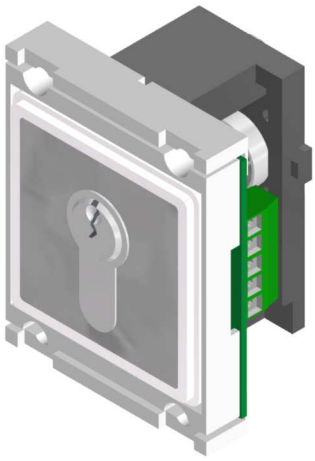

Aktive Area:	50 x 50 mm
Schlüssel abziehbar:	0 oder 360 Grad
Spannung:	24VDC
Stromaufnahme:	30 mA
Schaltleistung 1:	1 Wechselkontakt 24V / DC / 1A
	Öffner oder Schließer mit Jumper wählbar
Schaltleistung 2 (Optional):	1 Wechselkontakt 125V / AC / DC 3A
Varianten:	Tastend (45 Grad) oder Schaltend (360 Grad)
Betriebstemperatur:	0 - +65°C
Leuchtfarben Quittungsrand:	rot, grün, blau, weiß, gelb, orange
Anschlussvarianten:	3 / 4 Draht, Ruf / Quittierung mit Jumper änderbar
Anschluss 1:	Flachbandkabel 10 polig
Anschluss 2:	Schraubklemmen RM 3,5mm,
Einlegeplatte Standard :	V2A Glasperlgestrahlt,
Einlegeplatte Optional :	andere Materialien auf Anfrage
Beschriftung Standard :	Lasergravur
Beschriftung Optional:	Gravur, Farbdruck
Ausschnittmaß:	50,3 x 50,3 mm, R 2
Befestigung:	4 Schweißbolzen M3x20mm
Garantie:	2 Jahre

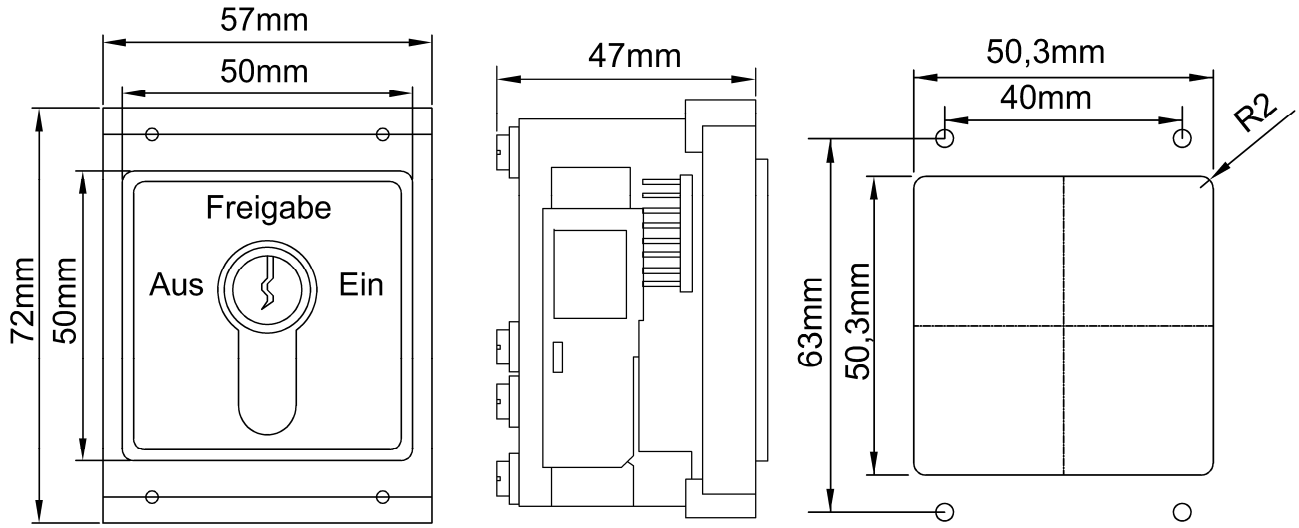

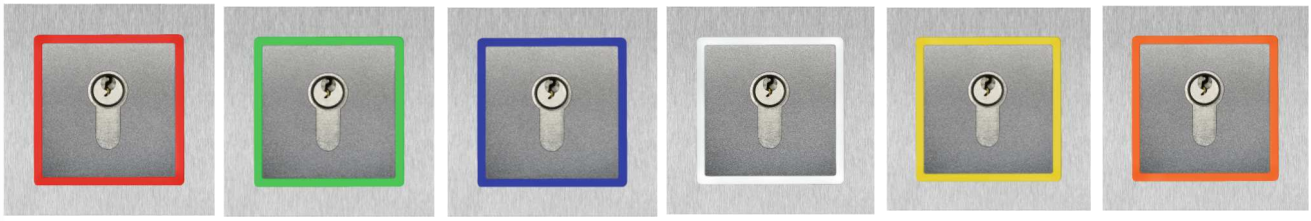

Schlüsselschalter SSD2, Platine SSD2-1B

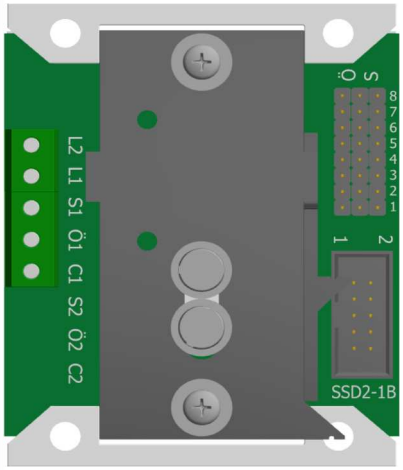

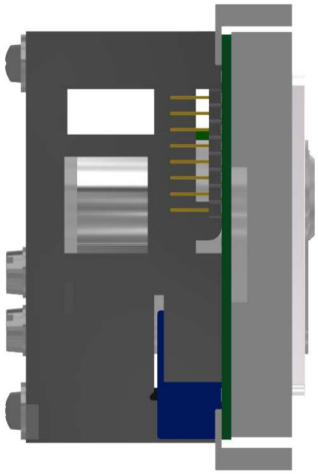

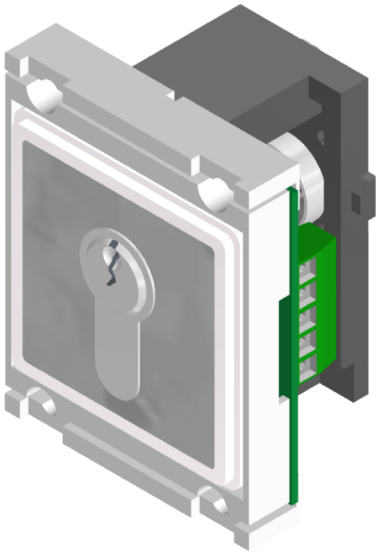

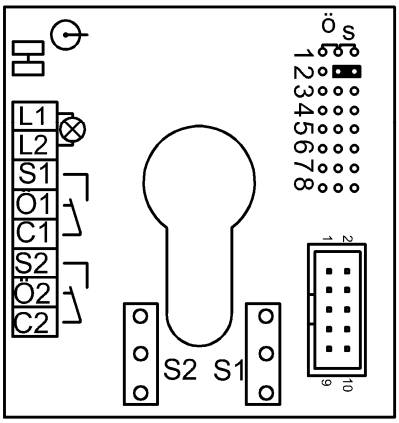

Schraubklemmen

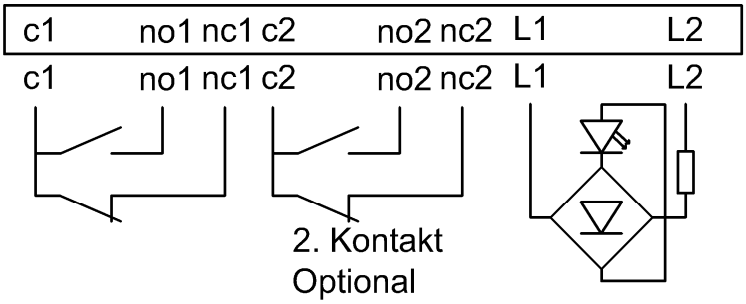

Flachband 10 polig

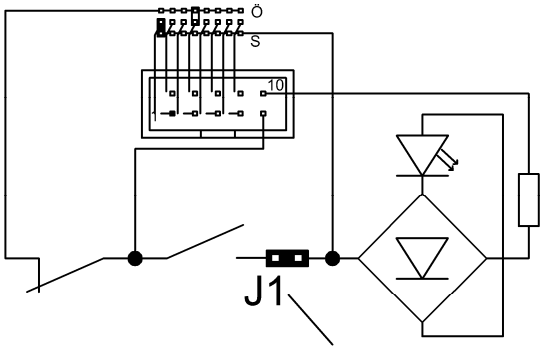

ohne=3 Draht / mit=4 Draht

	Schlüsselschalter SSD2 50 x 50 mm	
BS 1307	SSD2-rot	Schlüsselschalter 50x50 mm, incl. Laserbeschriftung, ohne Profilzylinder
BS 1308	SSD2-grün	Schlüsselschalter 50x50 mm, incl. Laserbeschriftung, ohne Profilzylinder
BS 1309	SSD2-blau	Schlüsselschalter 50x50 mm, incl. Laserbeschriftung, ohne Profilzylinder
BS 1310	SSD2-weiß	Schlüsselschalter 50x50 mm, incl. Laserbeschriftung, ohne Profilzylinder
BS 1311	SSD2-gelb	Schlüsselschalter 50x50 mm, incl. Laserbeschriftung, ohne Profilzylinder
BS 1312	SSD2-orange	Schlüsselschalter 50x50 mm, incl. Laserbeschriftung, ohne Profilzylinder
	Zubehör Schlüsselschalter	
BS 1327	PHZ47069	Profilhalbzylinder mit zwei Schlüssel (Schließung XN47069)
BS 1328	PHZ13344	Profilhalbzylinder mit zwei Schlüssel (Schließung XN13344)
BS 1329	PHZ47062	Profilhalbzylinder mit zwei Schlüssel (Schließung XN47062)
BS 1330	PHZ47060	Profilhalbzylinder mit zwei Schlüssel (Schließung XN47060)
BS 1331	Ersatzschlüssel	Schlüssel Schließung XN47069
BS 1316	Ersatzschlüssel	Schlüssel Schließung XN13344
BS 1317	Ersatzschlüssel	Schlüssel Schließung XN47062
BS 1318	Ersatzschlüssel	Schlüssel Schließung XN47060