Schlüsselschalter SSD9, Platine SSD1-6B

Aktive Area:	32 x 32mm
Schlüssel abziehbar:	0 oder 360 Grad
Spannung:	24V / DC
Stromaufnahme:	30 mA
Schaltleistung:	1 Wechselkontakt 24V / DC / 1A
	Öffner oder Schließer mit Jumper wählbar
Varianten:	Tastend (45 Grad) oder Schaltend (360 Grad)
Betriebstemperatur:	0 - +65°C
Leuchtfarben Quittungsrand:	rot, grün, blau, weiß, gelb, orange
Anschlussvarianten:	3 / 4 Draht, Ruf / Quittierung mit Jumper änderbar
Anschluss 1:	Flachbandkabel 10 polig
Anschluss 2:	Schraubklemmen RM 3,5mm,
Einlegeplatte Standard :	V2A Glasperlgestrahlt,
Einlegeplatte Optional :	andere Materialien auf Anfrage
Beschriftung :	Auf Tableauoberfläche
Beschriftungsvarianten:	Lasergravur, Gravur, Farbdruck
Ausschnittmaß:	32,3 x 32,3mm
Befestigung:	2 Schweißbolzen M3x20mm
Garantie:	2 Jahre

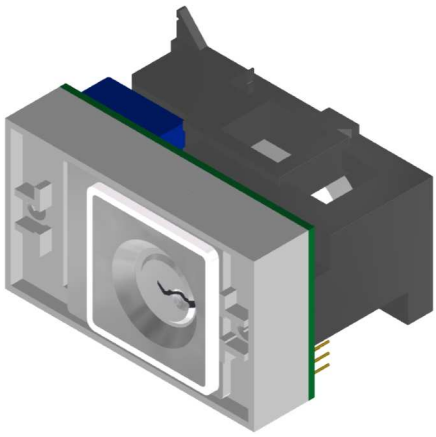

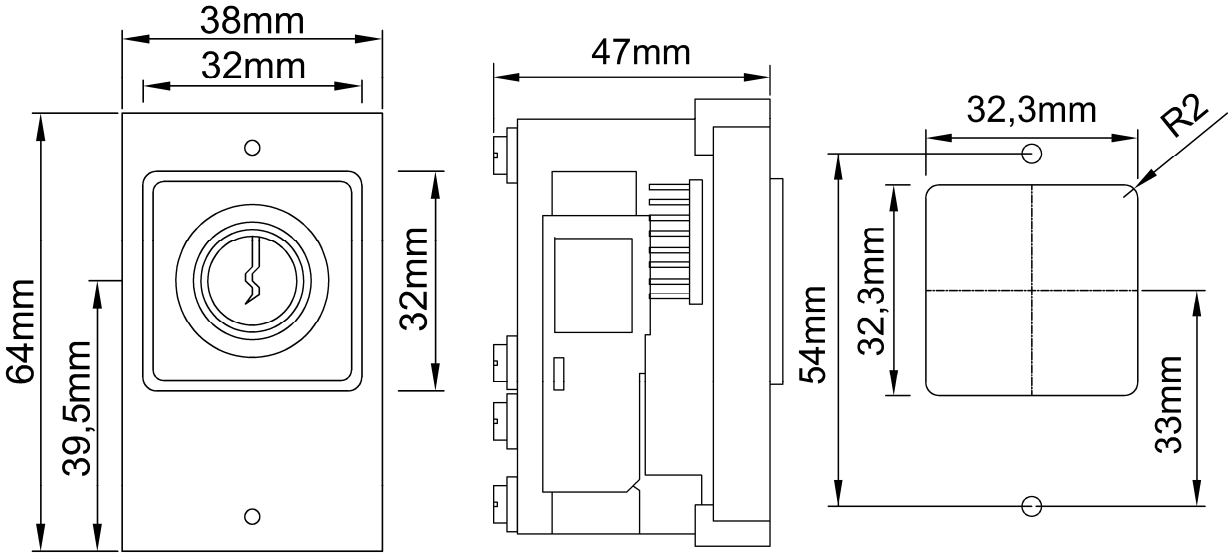

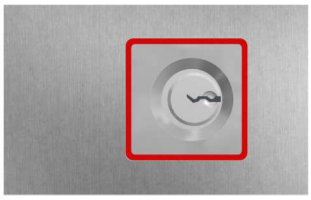
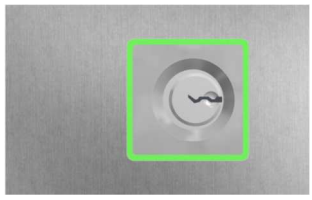
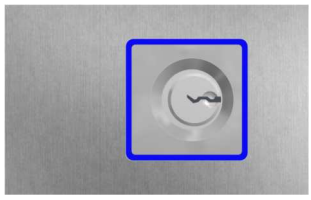
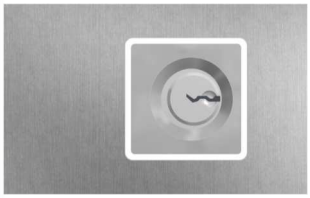
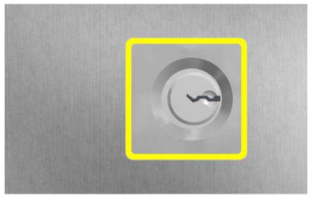

Schlüsselschalter SSD9, Platine SSD1-6B

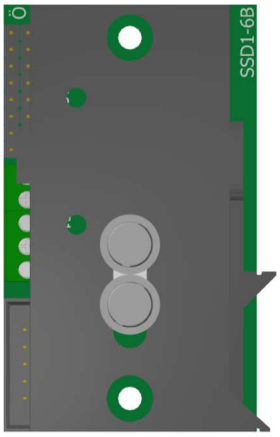

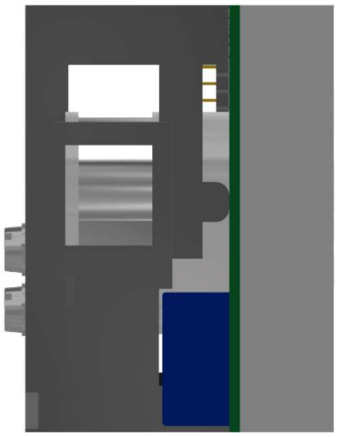

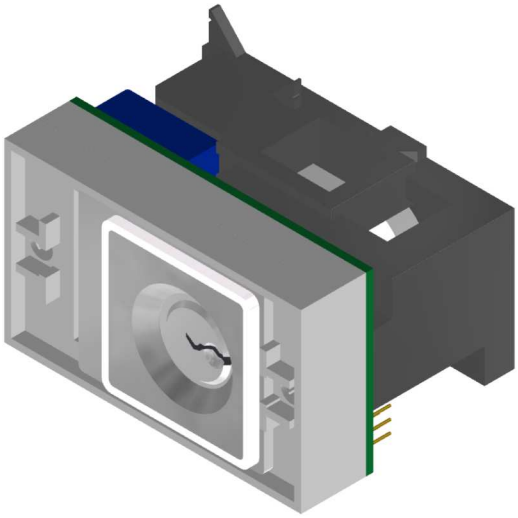

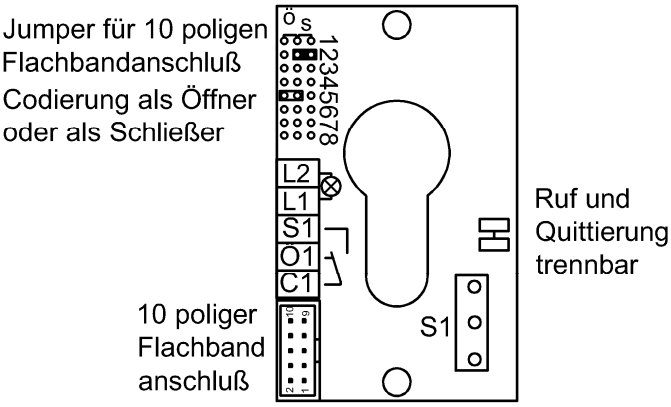

Schraubklemmen

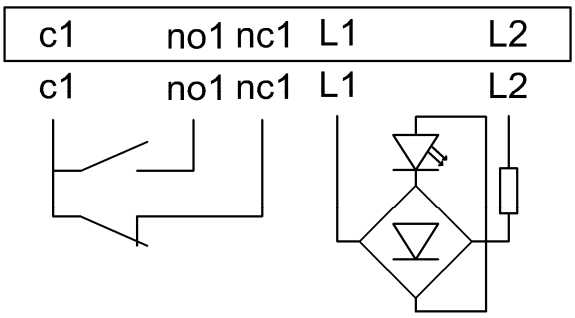

Flachband 10 polig

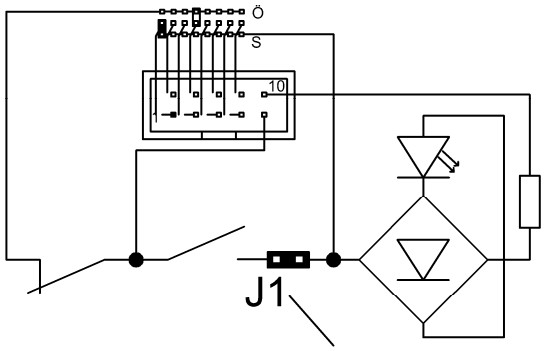

ohne=3 Draht / mit=4 Draht

	Schlüsselschalter SSD9 32x32 mm	
BS 1740	SSD9-rot	Schlüsselschalter 32x32mm, incl. Laserbeschriftung, ohne Profilzylinder
BS 1741	SSD9-grün	Schlüsselschalter 32x32mm, incl. Laserbeschriftung, ohne Profilzylinder
BS 1742	SSD9-blau	Schlüsselschalter 32x32mm, incl. Laserbeschriftung, ohne Profilzylinder
BS 1743	SSD9-weiß	Schlüsselschalter 32x32mm, incl. Laserbeschriftung, ohne Profilzylinder
BS 1744	SSD9-gelb	Schlüsselschalter 32x32mm, incl. Laserbeschriftung, ohne Profilzylinder
BS 1745	SSD9-orange	Schlüsselschalter 32x32mm, incl. Laserbeschriftung, ohne Profilzylinder
	Schlüsselschalter	
BS 1327	PHZ47069	Profilhalbzylinder mit zwei Schlüssel (Schließung XN47069)
BS 1328	PHZ13344	Profilhalbzylinder mit zwei Schlüssel (Schließung XN13344)
BS 1329	PHZ47062	Profilhalbzylinder mit zwei Schlüssel (Schließung XN47062)
BS 1330	PHZ47060	Profilhalbzylinder mit zwei Schlüssel (Schließung XN47060)
BS 1331	Ersatzschlüssel Schließung XN47069	
BS 1316	Ersatzschlüssel Schließung XN13344	
BS 1317	Ersatzschlüssel Schließung XN47062	
BS 1318	Ersatzschlüssel Schließung XN47060	