WZH Steckschlüsselschalter Behindertengerecht

Aktive Area:	19 x 27 mm
Schlüsselfunktion:	Kontaktierung ohne Verdrehung
Schaltleistung:	1 Schließer 230V / AC 6A
Isolationsklasse:	Schutzisoliert und Wassergeschützt IP65
Varianten:	Schaltend oder Tastend mit Schlüsselauswurf
Betriebstemperatur:	-30°C bis +80°
Anschluss:	Schraubklemmen RM 5,0 mm
Beschriftung:	direkt auf Tableauoberfläche
Beschriftungsvarianten:	Lasergravur, Gravur, Farbdruck
Ausschnittmaß:	19,5 x 27,5 mm (lt. Zeichnung)
Befestigung:	2 Schweißbolzen M3 x 20 mm
Garantie:	2 Jahre

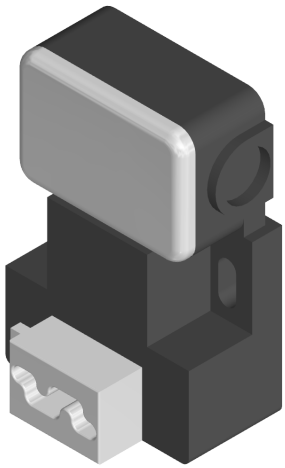

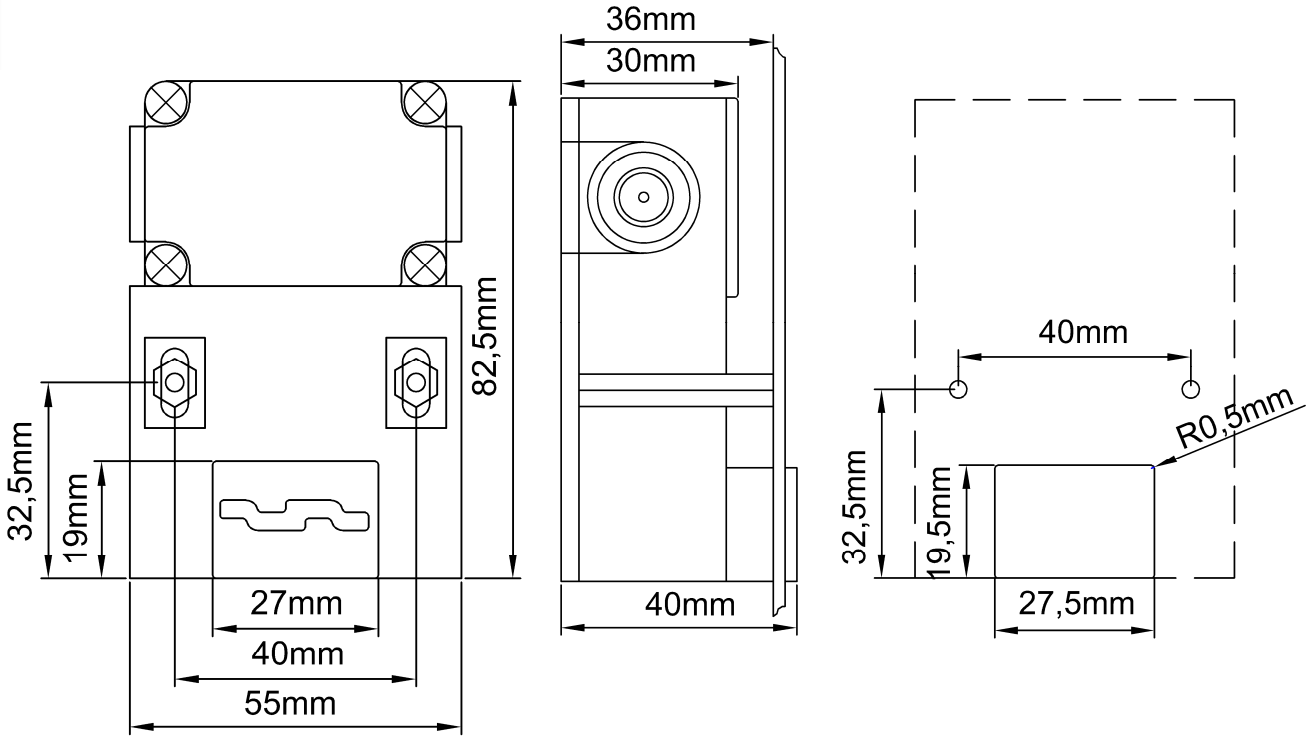

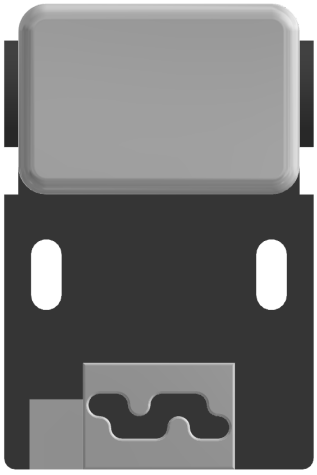

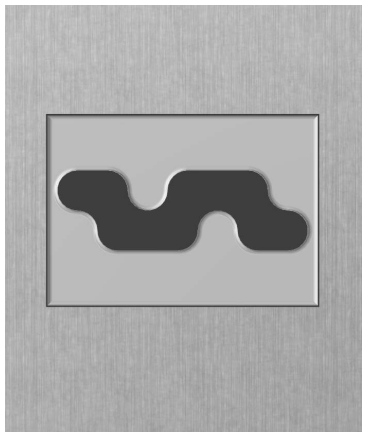

WZH Steckschlüsselschalter Behindertengerecht

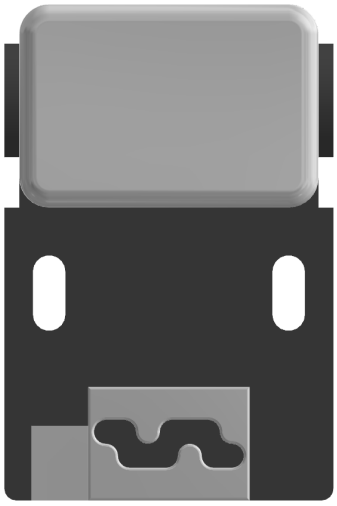

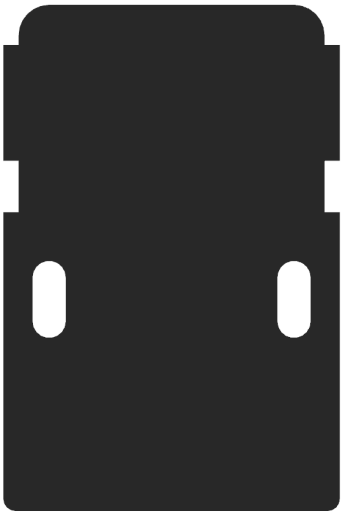

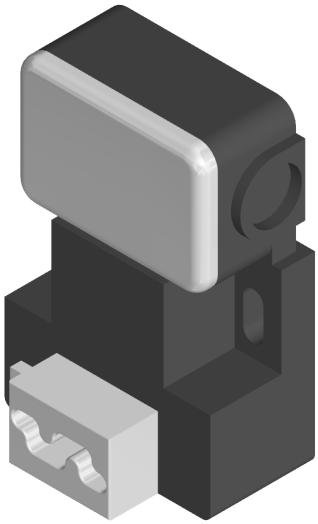

	WZH Steckschlüsselschalter Behindertengerecht	
BS 1340	WZH	Behindertensteckschlüssel mit einem Schlüssel
BS 1341	WZH - Steck	Ersatz Steckschlüssel für WZH