Sprachausgabe SP101 Rev.2.3

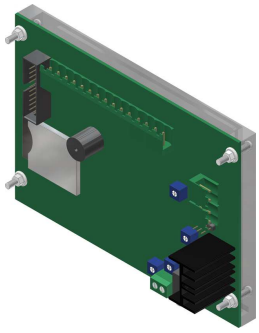

Etagenanzahl:	63
Ansteuerung:	6 Eingänge Linear, Binärcode oder Graycode
Freigabeeingang:	Startsignal für Ankunftsgong, Etagenstand
Fahrtrichtung:	2 Eingänge Aufwärts, Abwärts
Ankunftsgong:	1 Klang aufwärts, 2 Klang abwärts
Texte:	4 Eingänge in fortlaufender Priorität, Überlast mit integrierten Summer
Ansteuerpotential:	+ oder - 12- 24V / DC
Notruftexte:	2 Eingänge Bitte warten, Bitte sprechen
	5 - 24V / DC, +/- schaltbar, potentialfrei mit eigenem COM
Anschluss:	Steckbare Schraubklemmen RM 5,0mm, 20 pol. Flachbandkabel
Versorgungsspannung:	12 V / DC / max. 1A, 24 V / DC / max. 0,7A, Schraubklemme RM 5,0mm
Notstromeingang:	12- 24V / DC, Schraubklemme RM 5,0mm
Audioverstärker:	10 W / 4 Ohm
Musikeinspielung:	Klinkenbuchse 3,5mm (MP3 Player) oder von SD Karte
Dateiformat :	WAV 22.05 KHz / 8 Bit mono
Speichermedium:	SD Karte
Befestigung:	4 x Schweißbolzen M3 x 20mm
Programmiersoftware:	BS TFT Display Konfigurator
Optionen:	Bei Sprachansage wird Musiklautstärke automatisch reduziert
	Tür öffnet Text wird vor dem Etagenstand angesagt
	Tür schließt wird vor dem Fahrtrichtungstext angesagt sobald das Fahrtrichtungssignal anliegt
Garantie:	2 Jahre

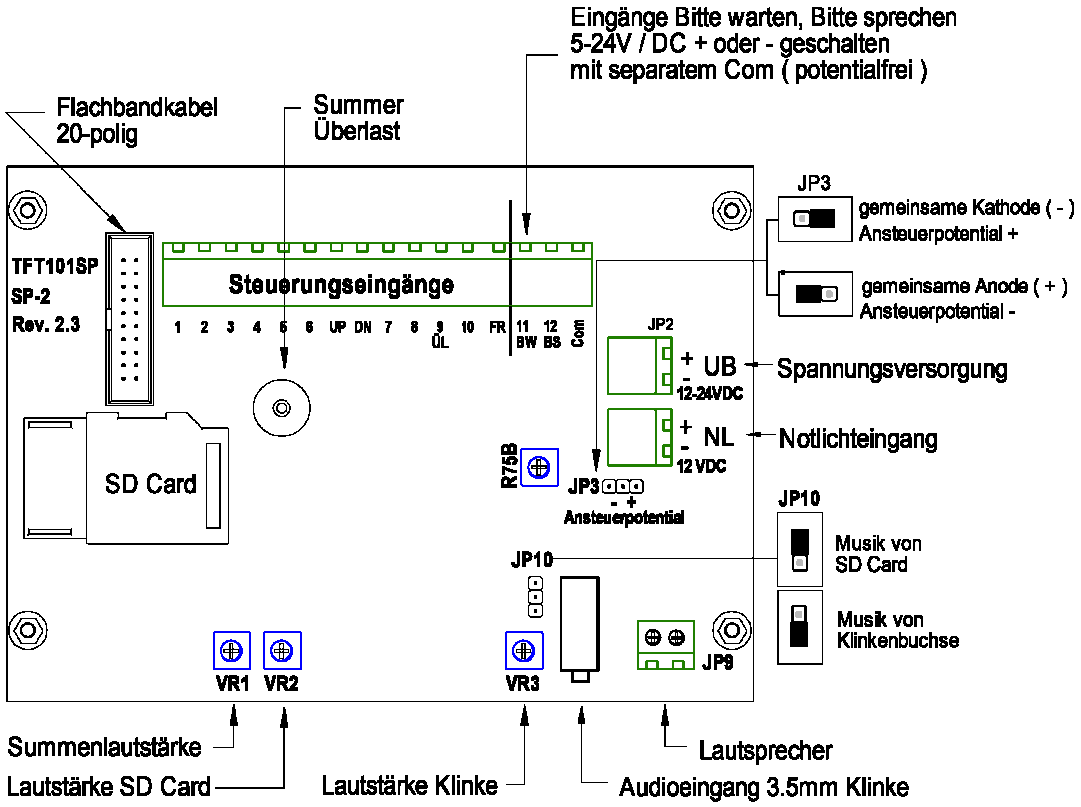

Sprachausgabe SP101 Rev.2.3

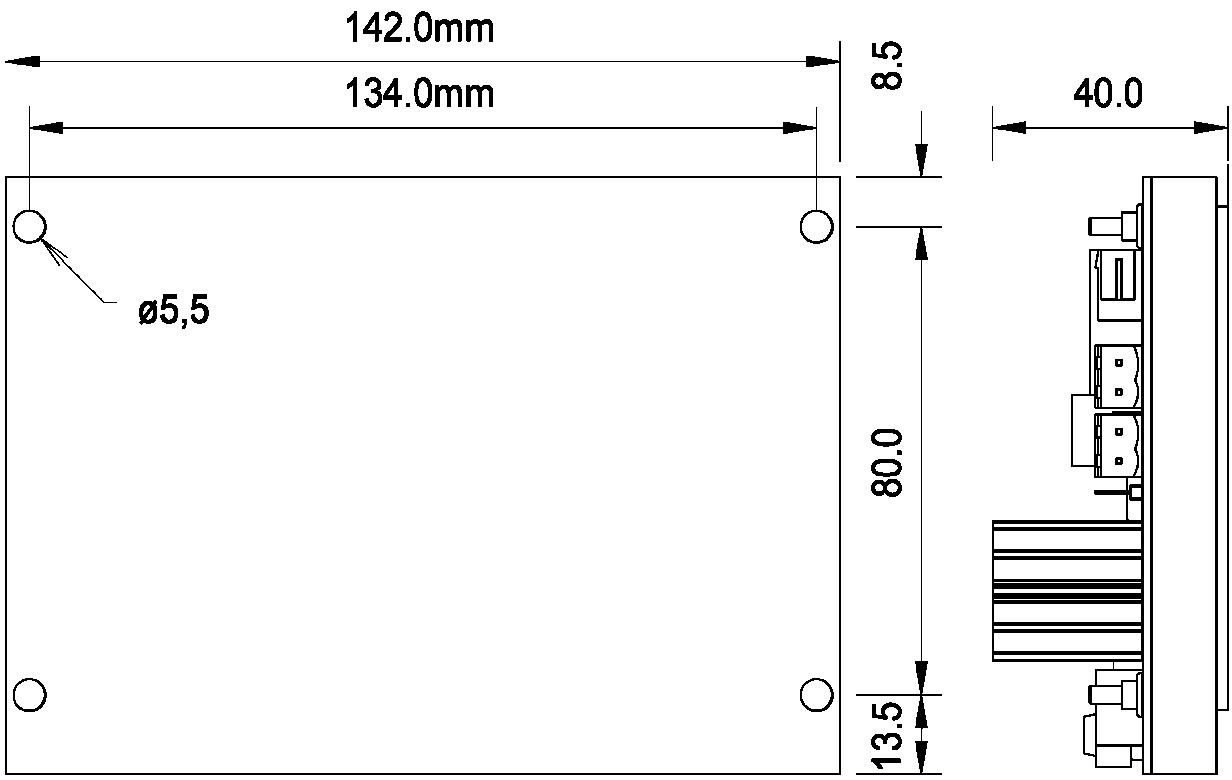

Pinbelegung FBK 20pol.	Pinbelegung Schraubkl.	Signal Gray/Binär	Signal Linear
1	1	A	Etage 1
2	2	B	Etage 2
3	3	C	Etage 3
4	4	D	Etage 4
5	5	E	Etage 5
6	6	F	Etage 6
7	UP	Aufwärts	Aufwärts
8	DN	Abwärts	Abwärts
9	-12/24V	-UB	-UB
10	+12/24V	+UB	+UB
11	7	Text 1	Text 1
12	8	Text 2	Text 2
13	9 ÜL	Überlast	Überlast
14	10	Text 3	Text 3
15	BW	Bitte warten	Bitte warten
16	BS	Bitte sprechen	Bitte sprechen
17	-12/24V NL	-NL	-NL
18	+12/24V NL	+NL	+NL
19	FR	Freigabe	Freigabe
20	Com Bw/Bs	Com Bw/Bs	Com Bw/Bs

BS 0227	SP101	Sprachausgabe programmiert, inkl. SD Karte
BS 0229	Lautsprecher für Sprachmodul SP101, SP102	
BS 0230	Gehäuse für Sprachmodul - SP101, zur Montage auf Kabinendach	