TFT 29,0 Zoll ST Touch Rev.1.0

16:4, Monitor inklusive VGA Kabel 5m, Netzteil extern 24 V / 5 A

Auflösung:	1920 x 540 Pixel
Aktive Area:	696 x 194 mm
Außenmaße:	790 x 278 x 50 mm
Anschluss:	DVI, VGA, Stromversorgung 24V/DC/2,4A
Kontrast:	5000:1
Helligkeit:	900 cd/m²
Blickwinkel:	89/89/89/89
Lebensdauer LED:	50K

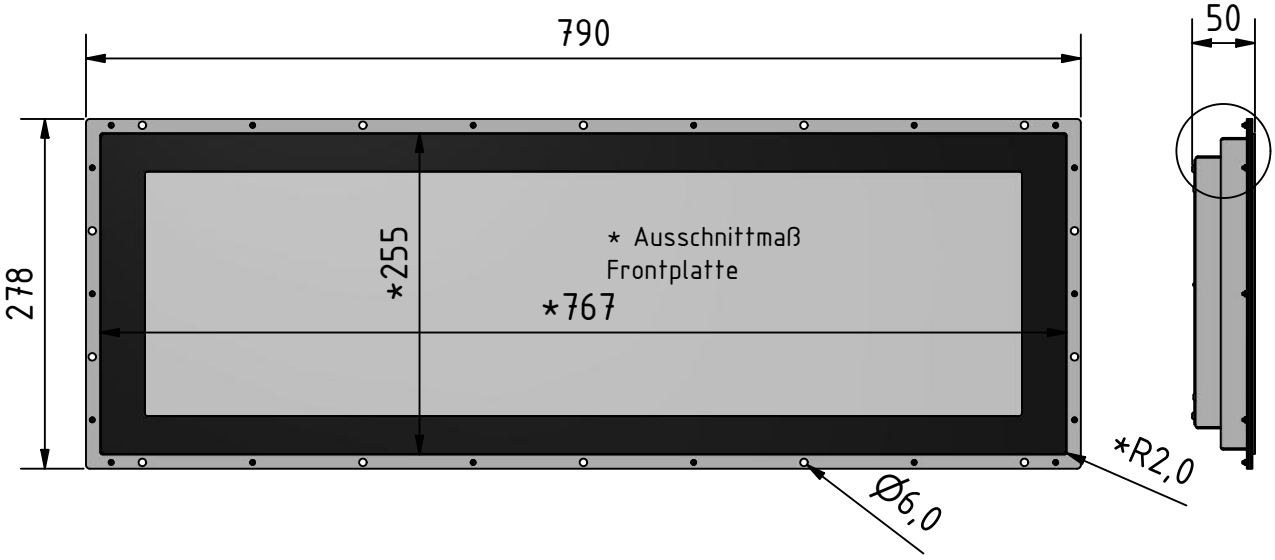

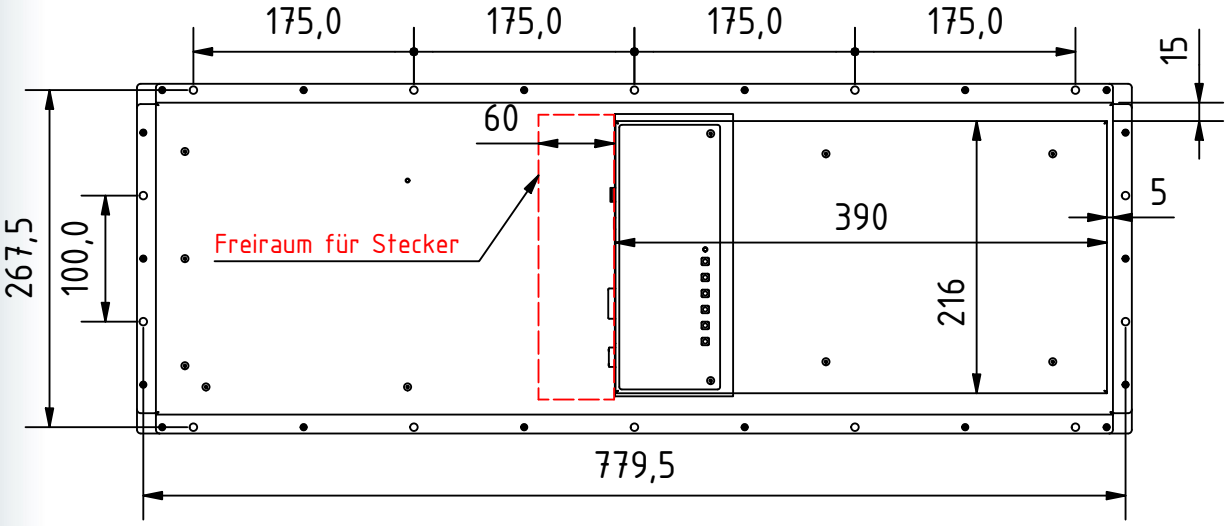

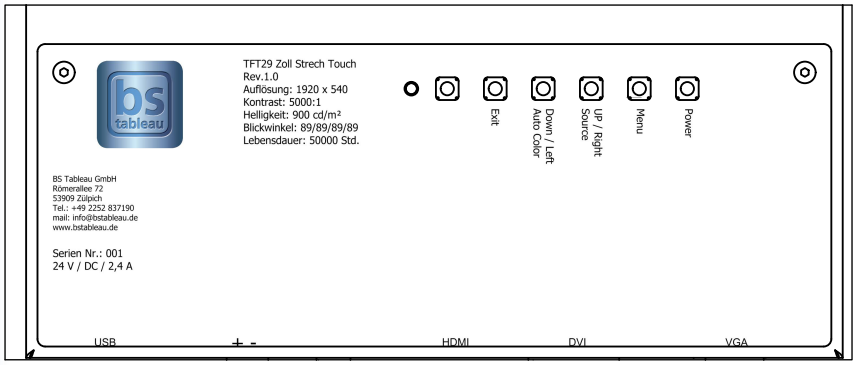

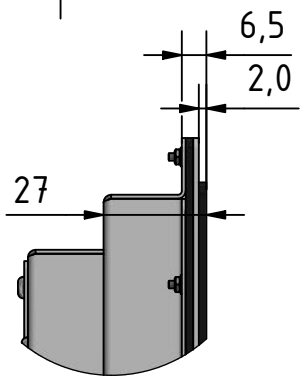

Best.-Nr.:	Artikel	Bezeichnung
BS 2097	TFT 29,0 Zoll ST Touch	16:4, Monitor inklusive VGA Kabel 5m, Netzteil extern 24 V / 5 A