Taster D12, Bicolor - Platine D12 - Bi - Rev.2

Aktive Area:	44 x 32 mm
Betätigungsweg:	0,5 mm
Versorgungsspannung:	24V / DC
Stromaufnahme Dauerlicht:	grün, weiß 10mA
Stromaufnahme Quittierung:	rot, grün, blau, weiß, gelb 20mA, orange 45 mA
Versorgungsspannung optional :	12 - 30VDC
Schaltleistung:	4 Microtaster (Schließer parallel) 32V / DC / 50mA /1W
Betriebstemperatur:	0°C bis +65°C
Leuchtfarben (Dauer/Quittierung):	grün/rot, weiß/rot, weiß/grün, weiß/blau, weiß/gelb, weiß/orange, weiß/weiß bishade
Anschlussvarianten:	3 / 4 Draht, Ruf / Quittierung mit Jumper änderbar
Anschluss:	Schraubklemmen RM 3,5mm, Flachbandkabel 10 pol.
Akustische Rufquittierung:	Aufsteckmodul nach EN 81-70
Tastkappen Standard :	V2A Glasperlgestrahlt
Tastkappen optional :	andere Materialien auf Anfrage
Beschriftung Standard :	abriebfeste Kunststoffintarsie 15 mm Schrifthöhe Flächenbündig, Taktil, Taktil Braille Schwarz oder weiß durchleuchtend
Beschriftung optional:	Gravur, Lasergravur, Druck
Befestigung:	2 Schweißbolzen M3 x 20 mm
Garantie:	5 Jahre

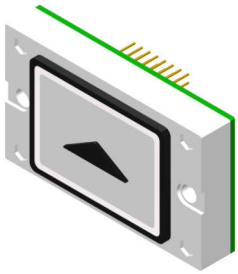

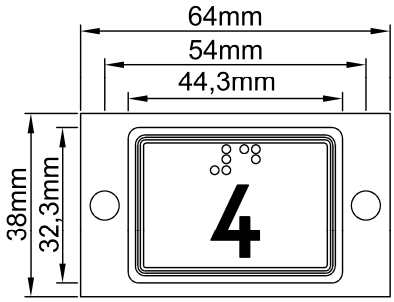

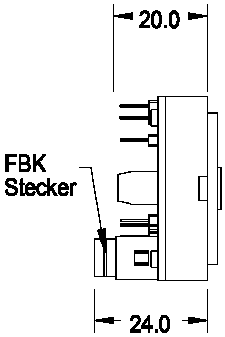

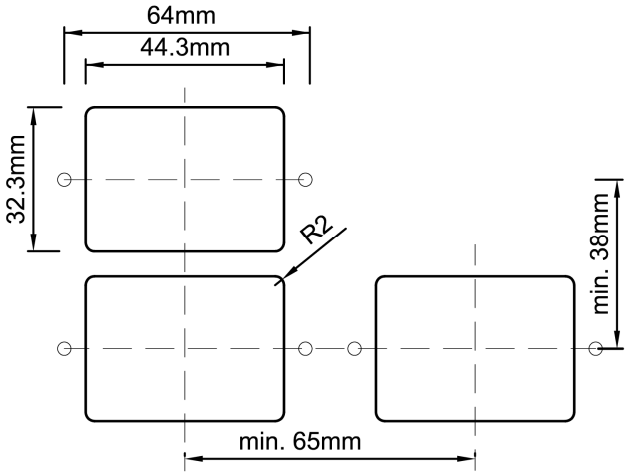

Integrierte Dichtung für erhöhten Feuchtigkeitsschutz

V2A Rahmen 5mm Anlehnschutz

Aufsteckmodul akustische Rufquittierung EN 81-70

Platine 8 Eingänge + oder - geschalten akustische Rufquittierung EN 81-70

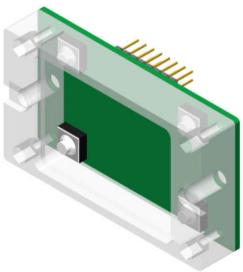

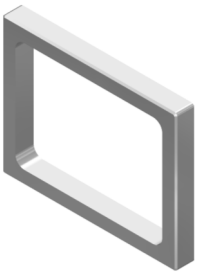

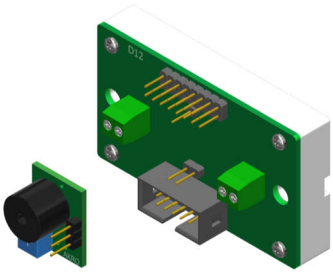

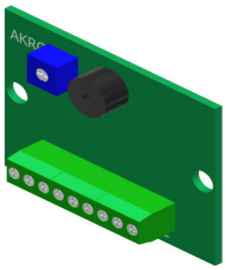

Taster D12, Bicolor - Platine D12 - Bi - Rev.2

Anschluss Flachbandkabel 10 polig

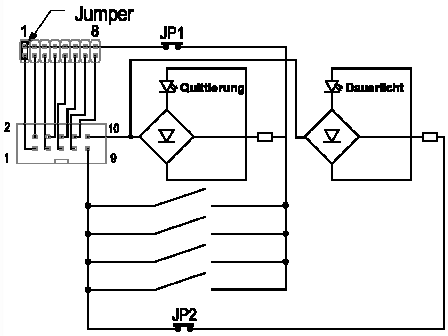

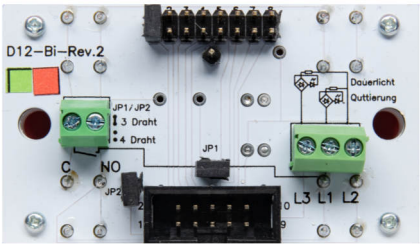

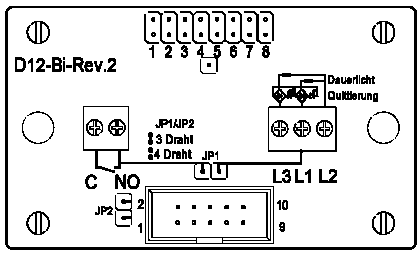

Quittierung und Dauerlicht elektronisch gekoppelt

Anschluss 3 Drahttechnik, Schraubklemme

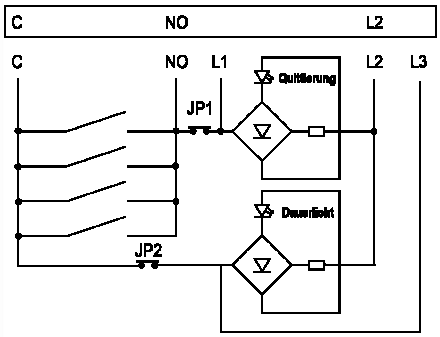

Anschluss 4 Drahttechnik, Schraubklemme
Klemme L3 muss mit Dauerspannung des Quittierungs-potentials eingespeist werden

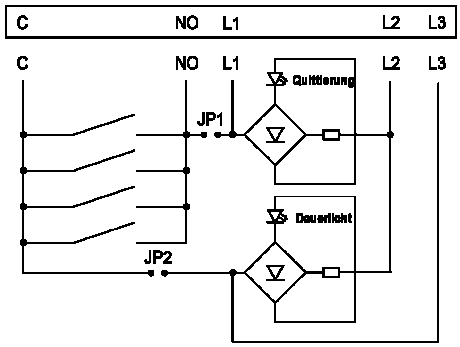

	Drücker D12 Bicolor 44x32 mm	
BS 0803	D12 Bicolor grün / rot	Anschluss 10 pol. FBK, Schraubklemmen
BS 0804	D12 Bicolor weiß / rot	Anschluss 10 pol. FBK, Schraubklemmen
BS 0805	D12 Bicolor weiß / grün	Anschluss 10 pol. FBK, Schraubklemmen
BS 0806	D12 Bicolor weiß / blau	Anschluss 10 pol. FBK, Schraubklemmen
BS 0807	D12 Bicolor weiß / gelb	Anschluss 10 pol. FBK, Schraubklemmen
BS 0808	D12 Bicolor weiß / orange	Anschluss 10 pol. FBK, Schraubklemmen
BS 0809	D12 Bishade weiß / weiß	Anschluss 10 pol. FBK, Schraubklemmen
	Drückerplättchen D12 44x32 mm	
BS 0869	DP D12 blanko	
BS 0870	DP D12 graviert	
BS 0871	DP D12 Intarsie 15mm schwarz (Alarm gelb)	
BS 0872	DP D12 Taktil 15mm schwarz (Alarm gelb)	
BS 0873	DP D12 Taktil 15mm weiß, durchleuchtend (Alarm gelb)	
BS 0874	DP D12 Taktil Braille (Plexi) 15mm schwarz (Alarm gelb)	
BS 0875	DP D12 Taktil Braille (Plexi) 15mm weiß, durchleuchtend (Alarm gelb)	
BS 0876	DP D12 Intarsie Braille (VA) 15mm (Alarm gelb)	
BS 0877	DP D12 Taktil Braille (VA) 15mm schwarz (Alarm gelb)	
BS 0878	DP D12 Taktil Braille (VA) 15mm weiß, durchleuchtend (Alarm gelb)	
	Zubehör D12 44x32 mm	
BS 0524	AKRQ	Platine akustische Rufquittierung zum auflöten
BS 0525	AKRQ 8 Plus	akustische Rufquittierung, 8 Eingänge, + geschalten
BS 0526	AKRQ 8 Minus	akustische Rufquittierung, 8 Eingänge, - geschalten
BS 0879	D12 HH VA	VA Rahmen für Kennzeichnung Haupthalt nach EN81-70 grün Pulverbeschichtet
BS 0880	D12 Ra VA	Schutzrahmen aus V2A (Anlehnschutz) aufgesetzt, verschraubt
BS 0881	D12 Ra VA-gelb	Schutzrahmen aus V2A (Anlehnschutz) aufgesetzt, verschraubt, gelb Pulverbeschichtet
BS 0882	D12 Ab Ra	Abstandsrahmen für Drücker versenkter Einbau
BS 0883	D12 BA	Blindabdeckung, V2A