Taster D12, Haupthalt - Platine D12 Rev.15

Aktive Area:	44 x 32 mm
Betätigungsweg:	0,5 mm
Versorgungsspannung:	24V / DC
Stromaufnahme:	35 mA
Versorgungsspannung optional :	12 - 30V / DC
Schaltleistung:	4 Microtaster (Schließer parallel) 32V / DC / 50mA /1W
Betriebstemperatur:	0°C bis +65°C
Leuchtfarben:	rot, grün, blau, weiß, gelb, orange
Anschlussvarianten:	3 / 4 Draht, Ruf / Quittierung mit Jumper änderbar
Anschluss:	Schraubklemmen RM 5,0mm, Flachbandkabel 10 pol.
Akustische Rufquittierung:	Aufsteckmodul nach EN 81-70
Tastkappen Standard :	V2A Glasperlgestrahlt
Tastkappen optional :	andere Materialien auf Anfrage
Beschriftung Standard :	abriebfeste Kunststoffintarsien, 15mm Schrifthöhe Flächenbündig, Taktil, Taktil Braille Schwarz oder weiß durchleuchtend
Beschriftung optional:	Gravur, Lasergravur, Druck
Haupthalt EN 81-70 :	5mm vorstehend grün
Haupthalt optional :	5mm umlaufender VA Rahmen (grün Pulverbeschichtet)
Befestigung:	2 Schweißbolzen M3 x 20 mm
Garantie:	5 Jahre

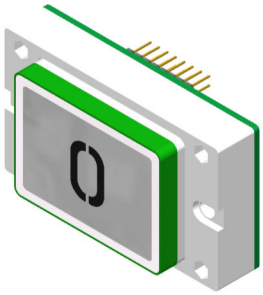

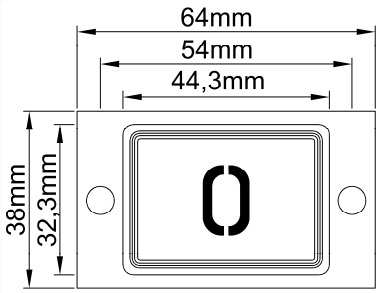

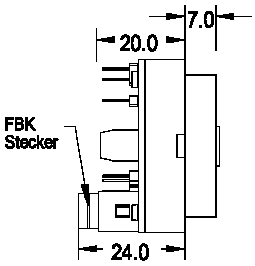

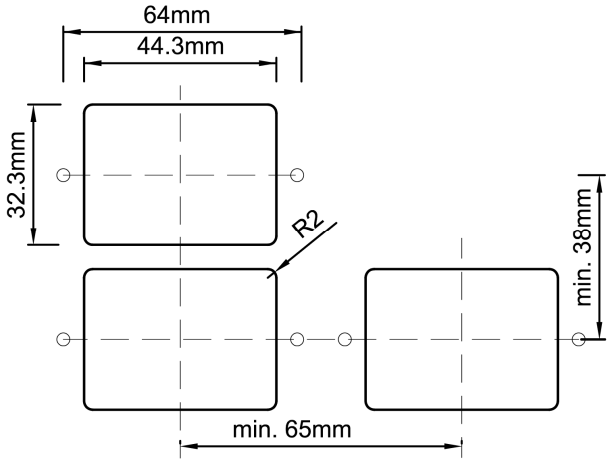

Integrierte Dichtung für erhöhten Feuchtigkeitsschutz

VA Rahmen 5mm Anlehnschutz

Zusätzlicher V2A Rahmen 5mm grün Pulverbeschichtet für Kennzeichnung Haupthalt EN 81-70

Aufsteckmodul akustische Rufquittierung EN 81-70

Platine 8 Eingänge + oder - geschalten akustische Rufquittierung EN 81-70

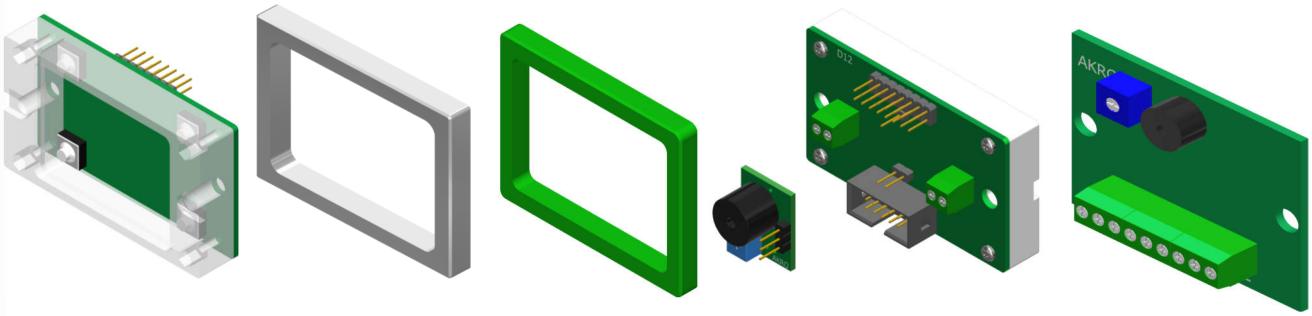

Taster D12, Haupthalt - Platine D12 Rev.15

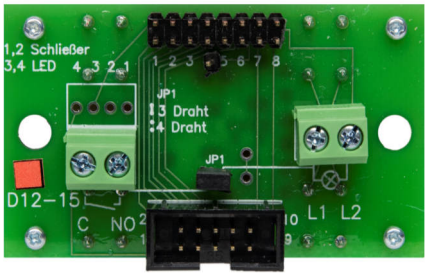

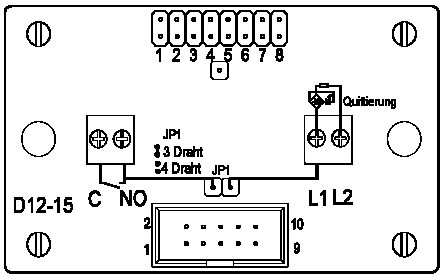

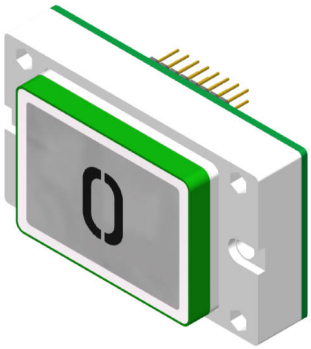

Anschluss 3 Drahttechnik, Schraubklemme

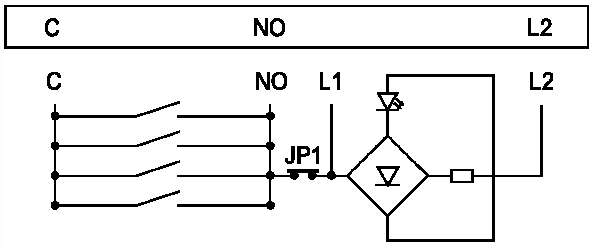

Anschluss 4 Drahttechnik, Schraubklemme

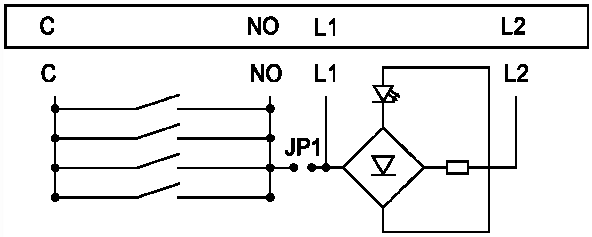

Anschluss

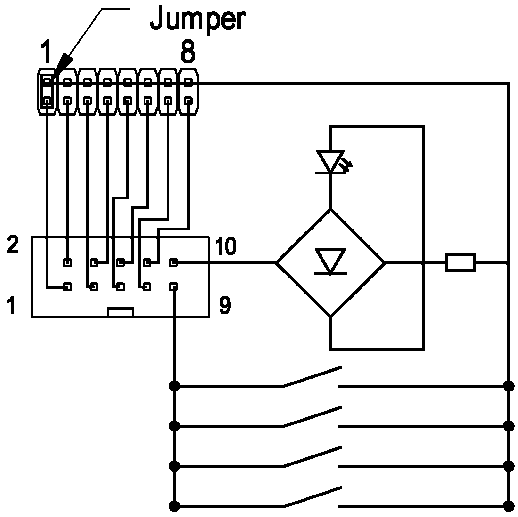

	Drücker D12 Haupthalt 44x32 mm	
BS 0811	D12 HH rot	Anschluss 10 pol. FBK, Schraubklemmen
BS 0812	D12 HH grün	Anschluss 10 pol. FBK, Schraubklemmen
BS 0813	D12 HH blau	Anschluss 10 pol. FBK, Schraubklemmen
BS 0814	D12 HH weiß	Anschluss 10 pol. FBK, Schraubklemmen
BS 0815	D12 HH gelb	Anschluss 10 pol. FBK, Schraubklemmen
BS 0816	D12 HH orange	Anschluss 10 pol. FBK, Schraubklemmen
	Drückerplättchen D12 44x32 mm	
BS 0869	DP D12 blanko	
BS 0870	DP D12 graviert	
BS 0871	DP D12 Intarsie 15mm schwarz (Alarm gelb)	
BS 0872	DP D12 Taktil 15mm schwarz (Alarm gelb)	
BS 0873	DP D12 Taktil 15mm weiß, durchleuchtend (Alarm gelb)	
BS 0874	DP D12 Taktil Braille (Plexi) 15mm schwarz (Alarm gelb)	
BS 0875	DP D12 Taktil Braille (Plexi) 15mm weiß, durchleuchtend (Alarm gelb)	
BS 0876	DP D12 Intarsie Braille (VA) 15mm (Alarm gelb)	
BS 0877	DP D12 Taktil Braille (VA) 15mm schwarz (Alarm gelb)	
BS 0878	DP D12 Taktil Braille (VA) 15mm weiß, durchleuchtend (Alarm gelb)	
	Zubehör D12 44x32 mm	
BS 0524	AKRQ	Platine akustische Rufquittierung zum auflöten
BS 0525	AKRQ 8 Plus	akustische Rufquittierung, 8 Eingänge, + geschalten
BS 0526	AKRQ 8 Minus	akustische Rufquittierung, 8 Eingänge, - geschalten
BS 0879	D12 HH VA	VA Rahmen für Kennzeichnung Haupthalt nach EN81-70 grün Pulverbeschichtet
BS 0880	D12 Ra VA	Schutzrahmen aus V2A (Anlehnschutz) aufgesetzt, verschraubt
BS 0881	D12 RaVA-gelb	Schutzrahmen aus V2A (Anlehnschutz) aufgesetzt, verschraubt, gelb Pulverbeschichtet
BS 0882	D12 Ab Ra	Abstandsrahmen für Drücker versenkter Einbau
BS 0883	D12 BA	Blindabdeckung, V2A