Sensortaster D16 Alarm - Platine D13 - S - AL - Rev.3

Aktive Area:	50 x 50 mm
3 Empfindlichkeitsstufen:	Schaltabstand zum Drückerplättchen
Stufe 1	4 mm vor dem Drücker
Stufe 2	8 mm vor dem Drücker
Stufe 3	11 mm vor dem Drücker
Stufe 1 - hinter 6mm Glas	0 mm vor dem Glas
Stufe 2 - hinter 6mm Glas	2 mm vor dem Glas
Stufe 3 - hinter 6mm Glas	5 mm vor dem Glas
Stufe 3 - hinter 12mm Glas	1 mm vor dem Glas
Versorgungsspannung:	12 V DC / 20mA, 24V DC / 22mA
Stromaufnahme Notlicht:	12V / 40 mA, 24V 45 mA, LED gelb
Stromaufnahme Dauerlicht:	12V / 40 mA, 24V 45 mA, LED gelb
Schaltleistung:	2 Wechsler, 30V DC, 1A
Betriebstemperatur:	0°C bis +65°C
Anschluss:	Schraubklemmen RM 5,0mm
Tastkappen Standard:	V2A Glasperlgestrahlt
Beschriftung Standard:	abriebfeste weiße Kunststoffintarsie, Flächenbündig durchleuchtend, 20 mm Schrifthöhe
Beschriftung optional:	Druck, Gravur
Befestigung:	4 Bolzen M3 x 30 mm
Garantie:	5 Jahre

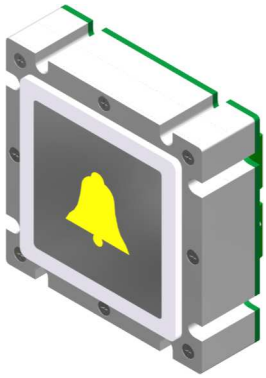

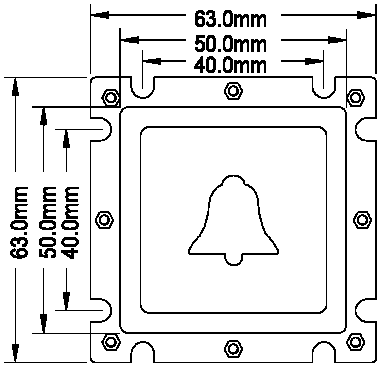

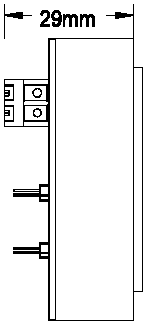

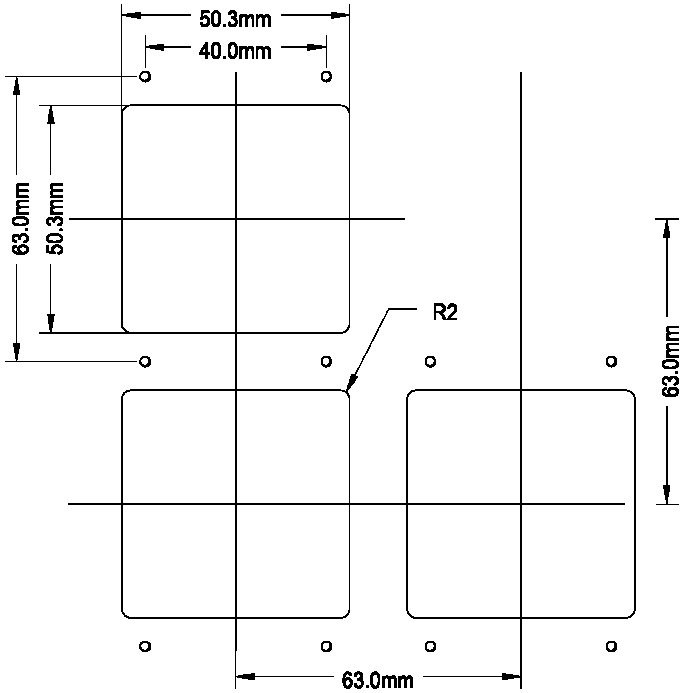

V2A Rahmen 5mm
Anlehnschutz

V2A Rahmen 5mm
Anlehnschutz
Gelb Pulverbeschichtet

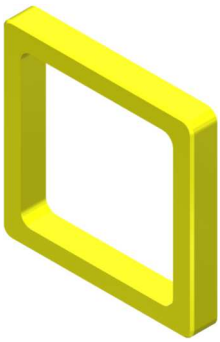

Sensortaster D16 Alarm - Platine D13 - S - AL - Rev.3

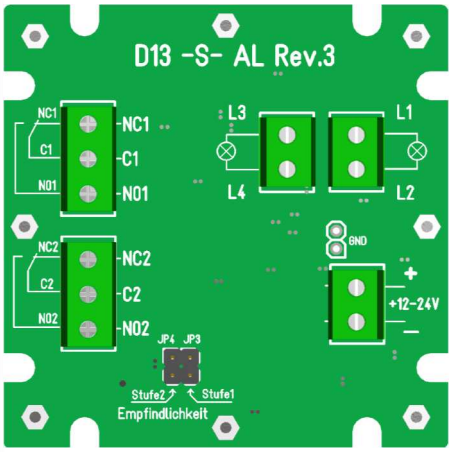

Betriebsspannung
12 - 24V / DC

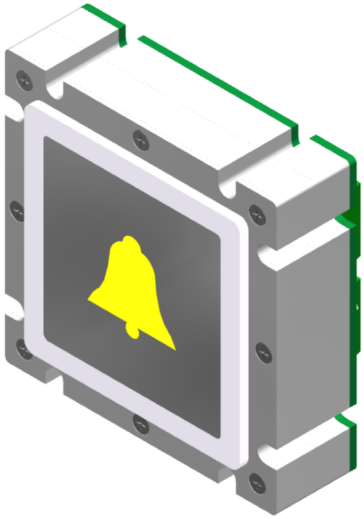

JP3 gesteckt = Stufe 1

JP4 gesteckt = Stufe 2

JP3 und JP4 gesteckt = Stufe 3

Anschluss Schraubklemmen

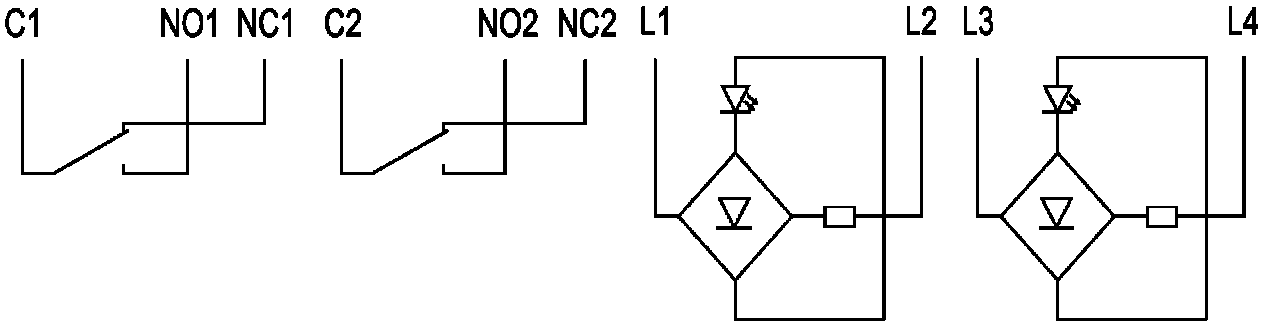

	Sensortaster D16 ST 50x50 mm	
BS 2271	D16 ST Alarm Beleuchtet gelb / gelb	Anschluss Schraubklemmen
	Drückerplättchen Sensortaster D16 ST 50x50 mm	
BS 2285	DP D16 blanko	
BS 2286	DP D16 Intarsie weiß, 20mm, durchleuchtend	
BS 2545	DP D16 gedruckt (Sensortaster hinter Glas)	
BS 2287	DP D16 graviert 15 mm	
BS 2288	DP D16 graviert Taktil 30 mm ausgeräumt	
	Zubehör Sensortaster D16 ST 50x50 mm	
BS 2223	AKRQ ET Plus	akustische Rufquittierung, 2 Eingänge, + geschalten
BS 2224	AKRQ ET Minus	akustische Rufquittierung, 2 Eingänge, - geschalten
BS 2290	D16 Ra VA	Schutzrahmen aus V2A (Anlehnschutz) aufgesetzt, verschraubt
BS 2291	D16 Ra VA-gelb	Schutzrahmen aus V2A (Anlehnschutz) aufgesetzt, verschraubt, gelb Pulverbeschichtet
BS 2292	D16 Ab Ra	Abstandsrahmen für Drücker versenkter Einbau
BS 2293	D16 BA	Blindabdeckung, V2A
BS 2294	D16 lackiert	Drückerplättchen lackiert