Sensortaster D17 - Platine D13 - S - Rev.3

Aktive Area:	50 mm, rund
3 Empfindlichkeitsstufen:	Schaltabstand zum Drückerplättchen
Stufe 1	4 mm vor dem Drücker
Stufe 2	8 mm vor dem Drücker
Stufe 3	11 mm vor dem Drücker
Stufe 1 - hinter 6mm Glas	0 mm vor dem Glas
Stufe 2 - hinter 6mm Glas	2 mm vor dem Glas
Stufe 3 - hinter 6mm Glas	5 mm vor dem Glas
Stufe 3 - hinter 12mm Glas	1 mm vor dem Glas
Versorgungsspannung:	24V DC
Stromaufnahme Dauerlicht:	45 mA
Stromaufnahme Quittierung:	65 mA
Schaltleistung:	1 Wechsler, 30V DC, 1A
Betriebstemperatur:	0°C bis +65°C
Leuchtfarben:	rot, grün, blau, weiß, gelb, orange
Leuchtfarben Bicolour : (Dauer / Quittierung)	grün/rot, weiß/rot, weiß/grün, weiß/blau, weiß/gelb weiß/orange, weiß/weiß bishade
Anschlussvarianten:	3 / 4 Draht, Ruf / Quittierung mit Jumper änderbar
Anschluss:	Schraubklemmen RM 5,0mm, FBK 10 polig
Akustische Rufquittierung:	Aufsteckmodul nach EN 81-70
Tastkappen Standard:	V2A Glasperlgestrahlt
Tastkappen optional:	andere Materialien auf Anfrage
Beschriftung Standard:	abriebfeste weiße Kunststoffintarsie, Flächenbündig Durchleuchtend, 20 mm Schrifthöhe
Beschriftung optional:	Druck, Gravur
Befestigung:	4 Schweißbolzen M3 x 30 mm
Garantie:	5 Jahre

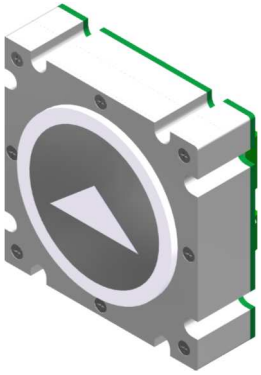

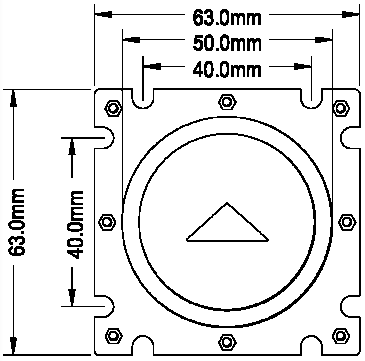

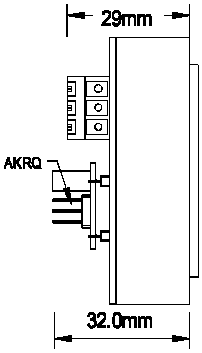

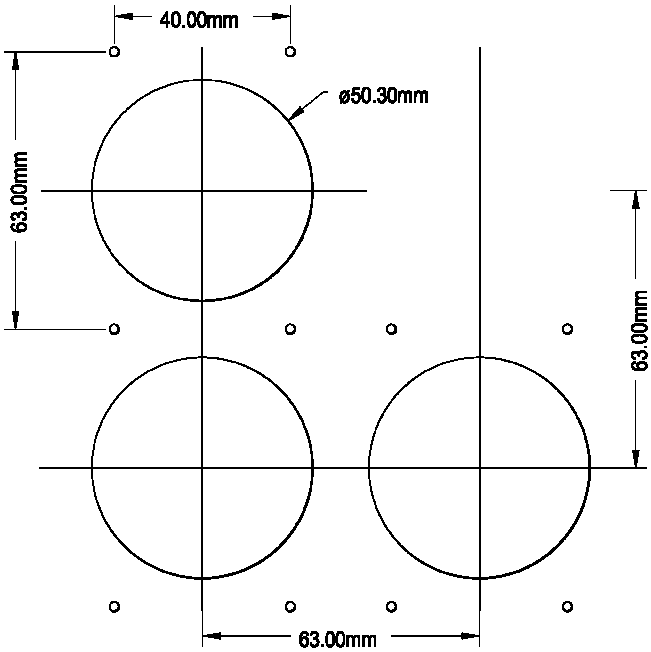

Aufsteckmodul
akustische
Rufquittierung
EN 81-70

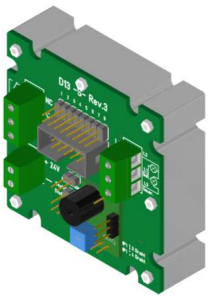

V2A Rahmen
5mm
Anlehnschutz

Sensortaster D17 - Platine D13 - S - Rev.3

JP3 gesteckt = Stufe 1
JP4 gesteckt = Stufe 2
JP3 und JP4 gesteckt = Stufe 3

Betriebsspannung
24V / DC

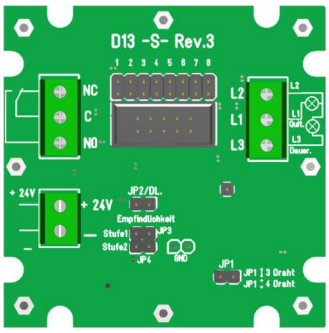

Anschluss Flachbandkabel 10 polig

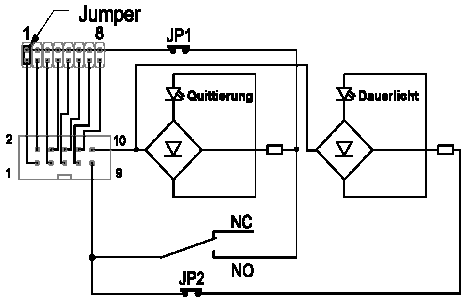

Anschluss 3 Drahttechnik, Schraubklemmen

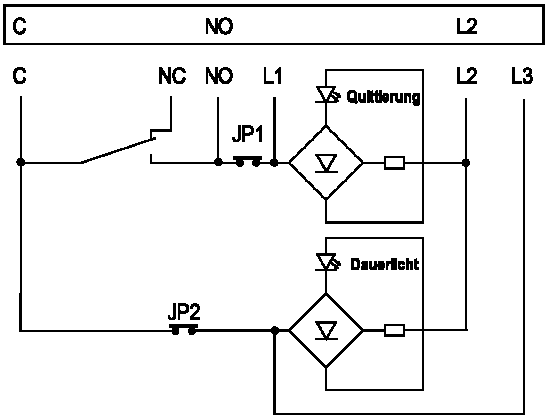

Anschluss 4 Drahttechnik, Schraubklemmen
Klemme L3 muss mit Dauerspannung des

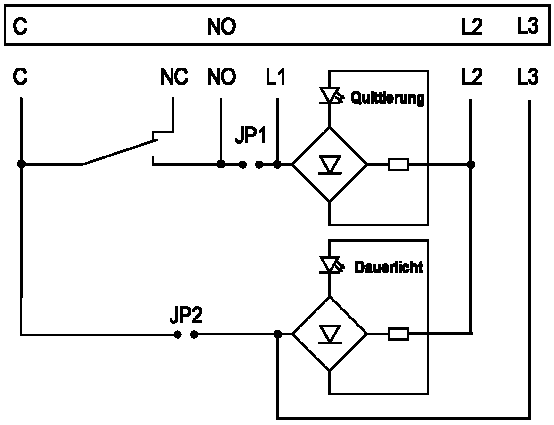

	Sensortaster D17 ST 50 mm, rund	
BS 2296	D17 ST rot	Anschluss 10 pol. FBK, Schraubklemmen
BS 2297	D17 ST grün	Anschluss 10 pol. FBK, Schraubklemmen
BS 2298	D17 ST blau	Anschluss 10 pol. FBK, Schraubklemmen
BS 2299	D17 ST weiß	Anschluss 10 pol. FBK, Schraubklemmen
BS 2300	D17 ST gelb	Anschluss 10 pol. FBK, Schraubklemmen
BS 2301	D17 ST orange	Anschluss 10 pol. FBK, Schraubklemmen
BS 2302	D17 ST Bicolour grün / rot	Anschluss 10 pol. FBK, Schraubklemmen
BS 2303	D17 ST Bicolour weiß / rot	Anschluss 10 pol. FBK, Schraubklemmen
BS 2304	D17 ST Bicolour weiß / grün	Anschluss 10 pol. FBK, Schraubklemmen
BS 2305	D17 ST Bicolour weiß / blau	Anschluss 10 pol. FBK, Schraubklemmen
BS 2306	D17 ST Bicolour weiß / gelb	Anschluss 10 pol. FBK, Schraubklemmen
BS 2307	D17 ST Bicolour weiß / orange	Anschluss 10 pol. FBK, Schraubklemmen
BS 2308	D17 ST Bishade weiß / weiß	Anschluss 10 pol. FBK, Schraubklemmen
	Drückerplättchen Sensortaster D17 ST 50 mm, rund	
BS 2323	DP D17 blanko	
BS 2324	DP D17 Intarsie weiß, 20mm, durchleuchtend	
BS 2544	DP D17 gedruckt (Sensortaster hinter Glas)	
BS 2325	DP D17 graviert 15 mm	
BS 2326	DP D17 graviert Taktil 30 mm ausgeräumt	
	Zubehör Sensortaster D17 ST 50 mm, rund	
BS 0524	AKRQ	Platine akustische Rufquittierung zum auflöten
BS 2328	D17 Ra VA	Schutzrahmen aus V2A (Anlehnschutz) aufgesetzt, verschraubt
BS 2330	D17 Ab Ra	Abstandsrahmen für Drücker versenkter Einbau
BS 2331	D17 BA	Blindabdeckung, V2A
BS 2332	D17 lackiert	Drückerplättchen lackiert