Sensortaster D29 Alarm - Platine D28 - S - AL - Rev.3

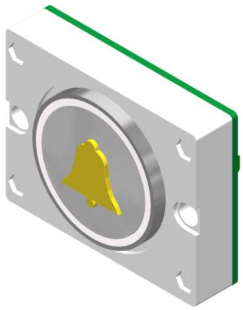

Aktive Area:	32 mm, rund
3 Empfindlichkeitsstufen:	Schaltabstand zum Drückerplättchen
Stufe 1	2 mm vor dem Drücker
Stufe 2	3 mm vor dem Drücker
Stufe 3	4 mm vor dem Drücker
Stufe 1 - hinter 6mm Glas	0 mm vor dem Glas
Stufe 2 - hinter 6mm Glas	1 mm vor dem Glas
Stufe 3 - hinter 6mm Glas	2 mm vor dem Glas
Stufe 3 - hinter 12mm Glas	0 mm vor dem Glas
Versorgungsspannung:	12 V DC / 22mA, 24V DC / 30mA
Stromaufnahme Notlicht:	12 V DC / 20 mA, 24V DC / 22mA, LED gelb
Stromaufnahme Dauerlicht:	12 V DC / 20 mA, 24V DC / 22mA, LED gelb
Schaltleistung:	2 Wechsler, 30V DC, 1A
Betriebstemperatur:	0°C bis +65°C
Anschluss:	Schraubklemmen RM 3,5 mm
Tastkappen Standard:	V2A Glasperlgestrahlt
Tastkappen optional:	andere Materialien auf Anfrage
Beschriftung Standard:	abriebfeste gelbe Kunststoffintarsien, 15mm Schrifthöhe Flächenbündig, Taktil, Taktil Braille
Beschriftung optional:	Druck, Gravur
Befestigung:	2 Schweißbolzen M3 x 20 mm
Garantie:	5 Jahre

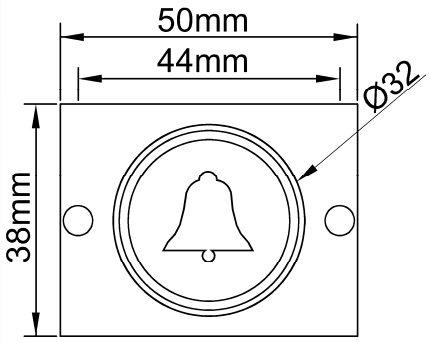

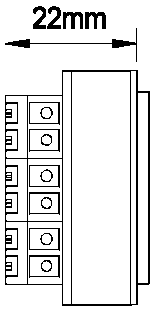

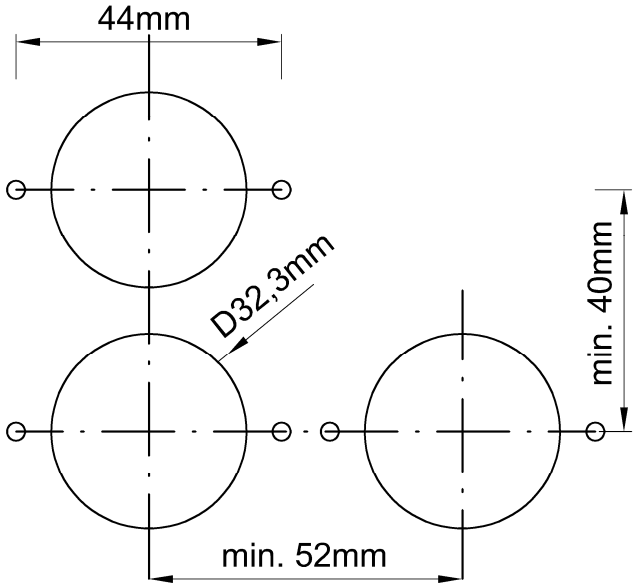

V2A Rahmen
5mm
Anlehnschutz

V2A Rahmen 5mm
Anlehnschutz
Gelb Pulverbeschichtet

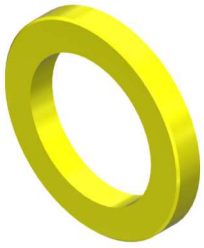

Sensortaster D29 Alarm - Platine D28 - S - AL - Rev.3

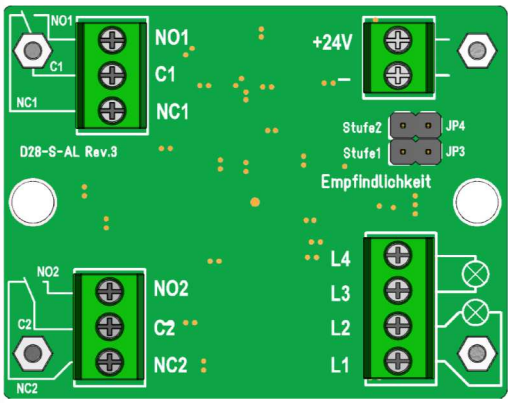

Betriebsspannung
12 - 24V / DC

JP3 gesteckt = Stufe 1
JP4 gesteckt = Stufe 2
JP3 und JP4 gesteckt = Stufe 3

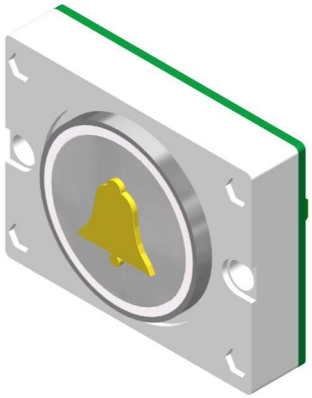

Anschluss Schraubklemmen

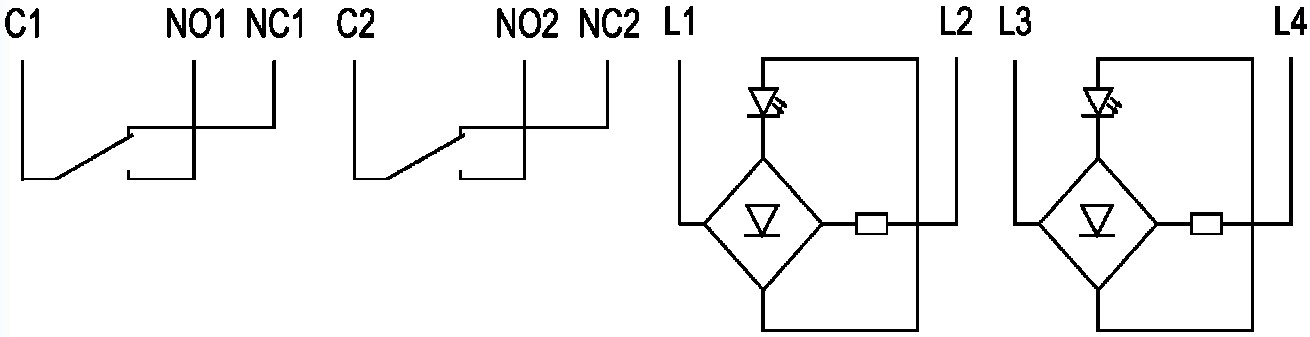

	Sensortaster D29 ST 32x32 mm	
BS 2559	D29 ST Alarm Beleuchtet gelb / gelb	Anschluss Schraubklemmen
	Drückerplättchen D29 32 mm, rund	
BS 0605	DP D29 blanko	
BS 0606	DP D29 graviert	
BS 2600	DP D29 gedruckt (Sensortaster hinter Glas)	
BS 0607	DP D29 Intarsie 15mm schwarz (Alarm gelb)	
BS 0608	DP D29 Taktil 15mm schwarz (Alarm gelb)	
BS 0609	DP D29 Taktil 15mm weiß, durchleuchtend (Alarm gelb)	
BS 0610	DP D29 Taktil Braille (Plexi) 15mm schwarz (Alarm gelb)	
BS 0611	DP D29 Taktil Braille (Plexi) 15mm weiß, durchleuchtend (Alarm gelb)	
BS 0612	DP D29 Intarsie Braille (VA) 15mm schwarz (Alarm gelb)	
BS 0613	DP D29 Taktil Braille (VA) 15mm schwarz (Alarm gelb)	
BS 0614	DP D29 Taktil Braille (VA) 15mm weiß, durchleuchtend (Alarm gelb)	
	Zubehör D29 32 mm, rund	
BS 2223	AKRQ ET Plus	akustische Rufquittierung, 2 Eingänge, + geschalten
BS 2224	AKRQ ET Minus	akustische Rufquittierung, 2 Eingänge, - geschalten
BS 0616	D29 Ra VA	Schutzrahmen aus V2A (Anlehnschutz) aufgesetzt, verschraubt
BS 0617	D29 Ra VA-gelb	Schutzrahmen aus V2A (Anlehnschutz) aufgesetzt, verschraubt, gelb Pulverbeschichtet
BS 0618	D29 Ab Ra	Abstandsrahmen für Drücker versenkter Einbau
BS 0619	D29 BA	Blindabdeckung, V2A
BS 1288	D29 lackiert	Drückerplättchen lackiert