Sensortaster D29 Haupthalt - Platine D28 - S - Rev.3

Aktive Area:	32 mm, rund
3 Empfindlichkeitsstufen:	Schaltabstand zum Drückerplättchen
Stufe 1	2 mm vor dem Drücker
Stufe 2	3 mm vor dem Drücker
Stufe 3	4 mm vor dem Drücker
Stufe 1 - hinter 6mm Glas	0 mm vor dem Glas
Stufe 2 - hinter 6mm Glas	1 mm vor dem Glas
Stufe 3 - hinter 6mm Glas	2 mm vor dem Glas
Stufe 3 - hinter 12mm Glas	0 mm vor dem Glas
Versorgungsspannung:	24V DC
Stromaufnahme Dauerlicht:	25 mA
Stromaufnahme Quittierung:	50 mA
Schaltleistung:	1 Wechsler, 30V DC, 1A
Betriebstemperatur:	0°C bis +65°C
Leuchtfarben:	rot, grün, blau, weiß, gelb, orange
Leuchtfarben Bicolour : (Dauer / Quittierung)	grün/rot, weiß/rot, weiß/grün, weiß/blau, weiß/gelb weiß/orange, weiß/weiß bishade
Anschlussvarianten:	3 / 4 Draht, Ruf / Quittierung mit Jumper änderbar
Anschluss:	Schraubklemmen RM 3,5 mm, FBK 10 polig
Akustische Rufquittierung:	Aufsteckmodul nach EN 81-70
Tastkappen Standard:	V2A Glasperlgestrahlt
Tastkappen optional:	andere Materialien auf Anfrage
Beschriftung Standard:	abriebfeste Kunststoffintarsien, 15mm Schrifthöhe Flächenbündig, Taktil, Taktil Braille schwarz oder weiß durchleuchtend
Beschriftung optional:	Druck, Gravur
Haupthalt EN 81-70:	5mm vorstehend grün
Haupthalt optional:	5 mm umlaufender VA Rahmen (grün Pulverbeschichtet)
Befestigung:	2 Schweißbolzen M3 x 20 mm
Garantie:	5 Jahre

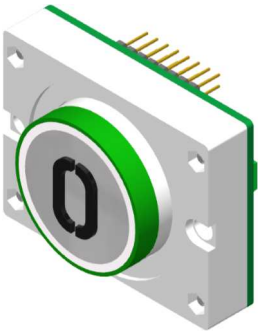

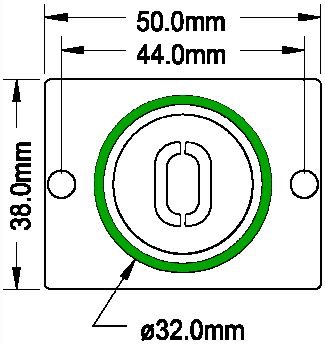

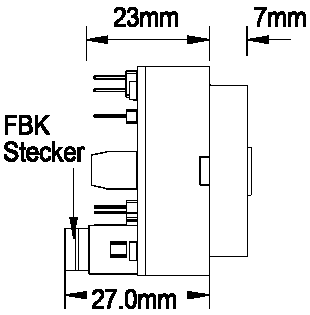

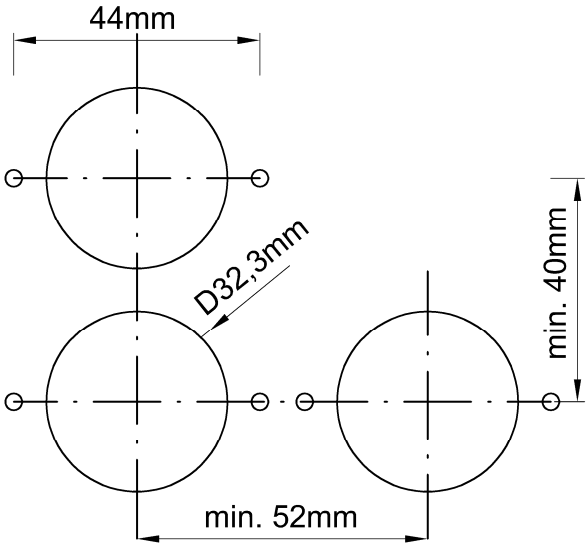

Sensortaster D29 Haupthalt - Platine D28 - S - Rev.3

Aufsteckmodul
akustische
Rufquittierung EN 81-70

V2A Rahmen
5mm
Anlehnschutz

Zusätzlicher V2A Rahmen
5 mm grün Pulverbeschichtet
für Kennzeichnung Haupthalt
EN 81-70

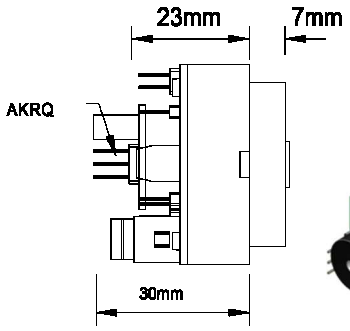

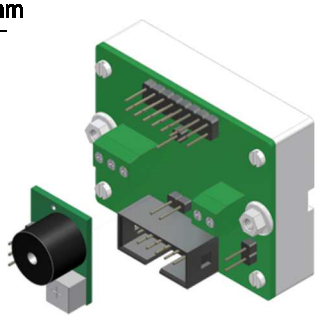

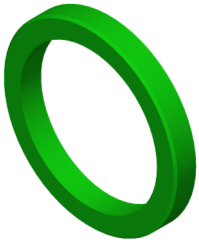

Betriebsspannung
24V / DC

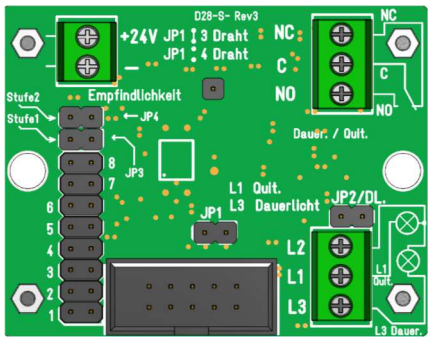

JP3 gesteckt = Stufe 1
JP4 gesteckt = Stufe 2
JP3 und JP4 gesteckt = Stufe 3

Anschluss Flachbandkabel 10 polig

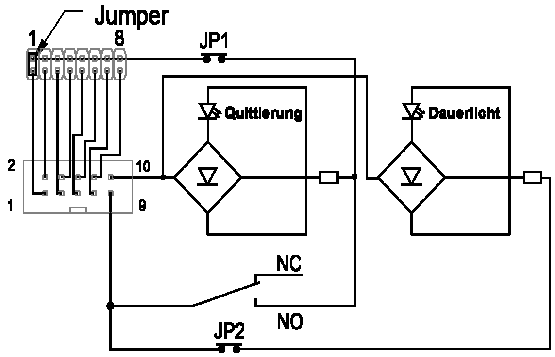

Anschluss 3 Drahttechnik, Schraubklemmen

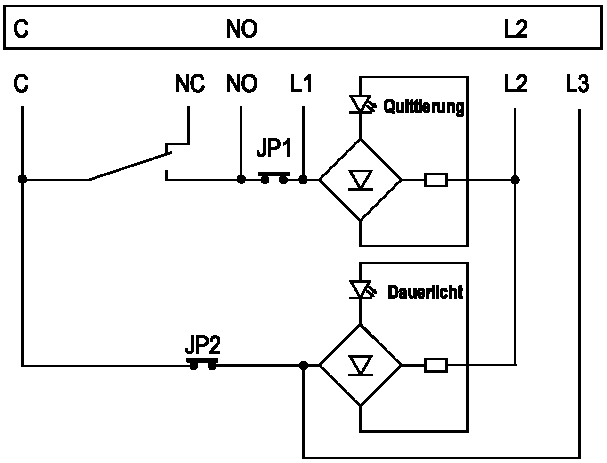

Anschluss 4 Drahttechnik, Schraubklemmen
Klemme L3 muss mit Dauerspannung des
Quittierungspotential eingespeist werden.

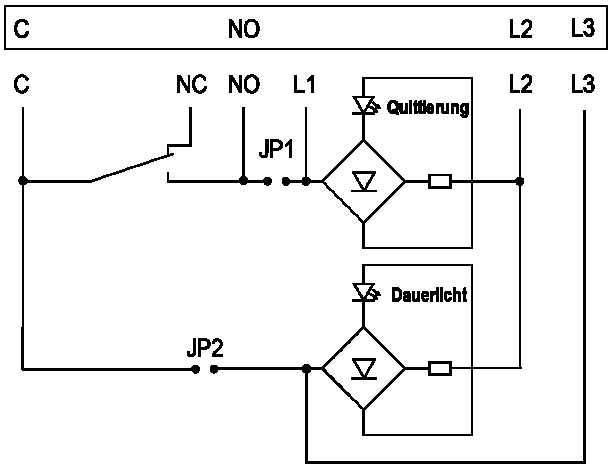

Sensortaster D29 Haupthalt - Platine D28 - S - Rev.3

	Sensortaster D29 ST 32x32 mm	
BS 2560	D29 ST HH rot	Anschluss 10 pol. FBK, Schraubklemmen
BS 2561	D29 ST HH grün	Anschluss 10 pol. FBK, Schraubklemmen
BS 2562	D29 ST HH blau	Anschluss 10 pol. FBK, Schraubklemmen
BS 2563	D29 ST HH weiß	Anschluss 10 pol. FBK, Schraubklemmen
BS 2564	D29 ST HH gelb	Anschluss 10 pol. FBK, Schraubklemmen
BS 2565	D29 ST HH orange	Anschluss 10 pol. FBK, Schraubklemmen
BS 2566	D29 ST HH Bicolour grün / rot	Anschluss 10 pol. FBK, Schraubklemmen
BS 2567	D29 ST HH Bicolour weiß / rot	Anschluss 10 pol. FBK, Schraubklemmen
BS 2568	D29 ST HH Bicolour weiß / grün	Anschluss 10 pol. FBK, Schraubklemmen
BS 2569	D29 ST HH Bicolour weiß / blau	Anschluss 10 pol. FBK, Schraubklemmen
BS 2570	D29 ST HH Bicolour weiß / gelb	Anschluss 10 pol. FBK, Schraubklemmen
BS 2571	D29 ST HH Bicolour weiß / orange	Anschluss 10 pol. FBK, Schraubklemmen
BS 2572	D29 ST HH Bishade weiß / weiß	Anschluss 10 pol. FBK, Schraubklemmen
	Drückerplättchen D29 32 mm, rund	
BS 0605	DP D29 blanko	
BS 0606	DP D29 graviert	
BS 2600	DP D29 gedruckt (Sensortaster hinter Glas)	
BS 0607	DP D29 Intarsie 15mm schwarz (Alarm gelb)	
BS 0608	DP D29 Taktil 15mm schwarz (Alarm gelb)	
BS 0609	DP D29 Taktil 15mm weiß, durchleuchtend (Alarm gelb)	
BS 0610	DP D29 Taktil Braille (Plexi) 15mm schwarz (Alarm gelb)	
BS 0611	DP D29 Taktil Braille (Plexi) 15mm weiß, durchleuchtend (Alarm gelb)	
BS 0612	DP D29 Intarsie Braille (VA) 15mm schwarz (Alarm gelb)	
BS 0613	DP D29 Taktil Braille (VA) 15mm schwarz (Alarm gelb)	
BS 0614	DP D29 Taktil Braille (VA) 15mm weiß, durchleuchtend (Alarm gelb)	
	Zubehör D29 32 mm, rund	
BS 0524	AKRQ	Platine akustische Rufquittierung zum auflöten
BS 0615	D29 HH VA	VA Rahmen für Kennzeichnung Haupthalt nach EN81-70 grün Pulverbeschichtet
BS 0616	D29 Ra VA	Schutzrahmen aus V2A (Anlehnschutz) aufgesetzt, verschraubt
BS 0618	D29 Ab Ra	Abstandsrahmen für Drücker versenkter Einbau
BS 0619	D29 BA	Blindabdeckung, V2A
BS 1288	D29 lackiert	Drückerplättchen lackiert