Sensortaster D29 - Platine D28 - S - Rev.3

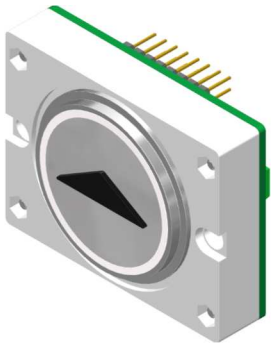

Aktive Area:	32 mm, rund
3 Empfindlichkeitsstufen:	Schaltabstand zum Drückerplättchen
Stufe 1	2 mm vor dem Drücker
Stufe 2	3 mm vor dem Drücker
Stufe 3	4 mm vor dem Drücker
Stufe 1 - hinter 6mm Glas	0 mm vor dem Glas
Stufe 2 - hinter 6mm Glas	1 mm vor dem Glas
Stufe 3 - hinter 6mm Glas	2 mm vor dem Glas
Stufe 3 - hinter 12mm Glas	0 mm vor dem Glas
Versorgungsspannung:	24V DC
Stromaufnahme Dauerlicht:	25 mA
Stromaufnahme Quittierung:	50 mA
Schaltleistung:	1 Wechsler, 30V DC, 1A
Betriebstemperatur:	0°C bis +65°C
Leuchtfarben:	rot, grün, blau, weiß, gelb, orange
Leuchtfarben Bicolour : (Dauer / Quittierung)	grün/rot, weiß/rot, weiß/grün, weiß/blau, weiß/gelb weiß/orange, weiß/weiß bishade
Anschlussvarianten:	3 / 4 Draht, Ruf / Quittierung mit Jumper änderbar
Anschluss:	Schraubklemmen RM 3,5 mm, FBK 10 polig
Akustische Rufquittierung:	Aufsteckmodul nach EN 81-70
Tastkappen Standard:	V2A Glasperlgestrahlt
Tastkappen optional:	andere Materialien auf Anfrage
Beschriftung Standard:	abriebfeste Kunststoffintarsien, 15mm Schrifthöhe Flächenbündig, Taktil, Taktil Braille schwarz oder weiß durchleuchtend
Beschriftung optional:	Druck, Gravur
Befestigung:	2 Schweißbolzen M3 x 20 mm
Garantie:	5 Jahre

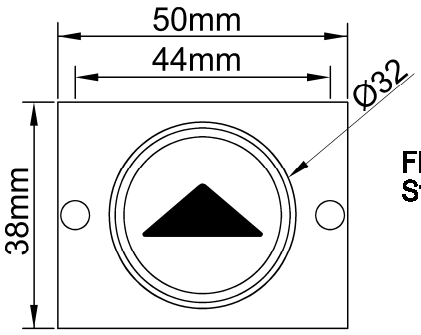

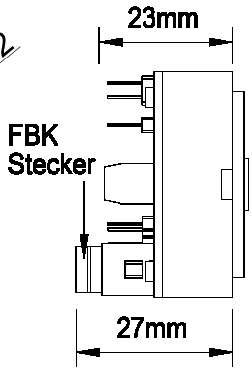

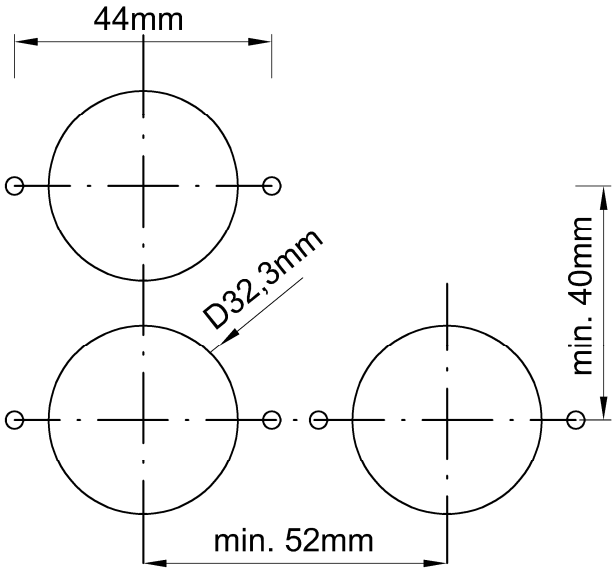

Sensortaster D29 - Platine D28 - S - Rev.3

Aufsteckmodul
akustische
Rufquittierung EN 81-70

V2A Rahmen
5mm
Anlehnschutz

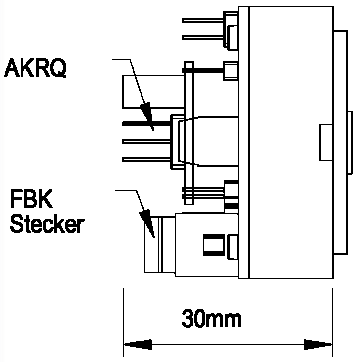

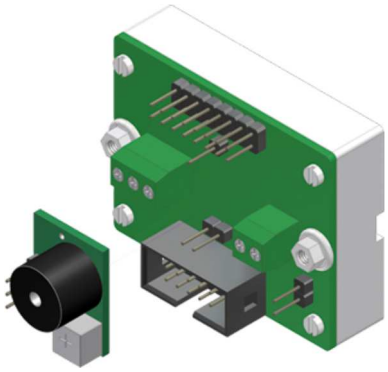

Betriebsspannung
24V / DC

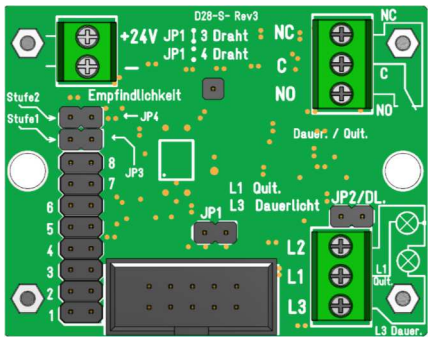

JP3 gesteckt = Stufe 1
JP4 gesteckt = Stufe 2
JP3 und JP4 gesteckt = Stufe 3

Anschluss Flachbandkabel 10 polig

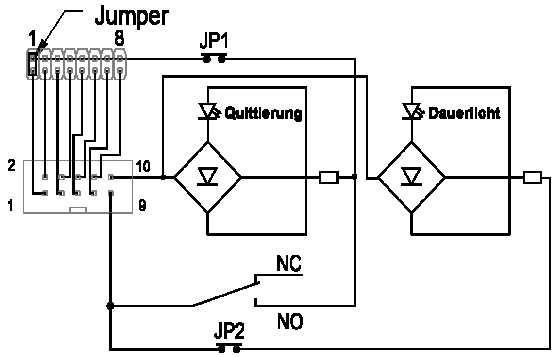

Anschluss 3 Drahttechnik, Schraubklemmen

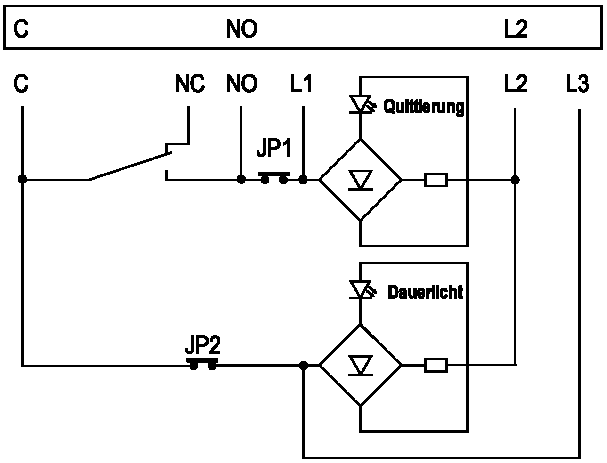

Anschluss 4 Drahttechnik, Schraubklemmen
Klemme L3 muss mit Dauerspannung des Quittierungspotential eingespeist werden.

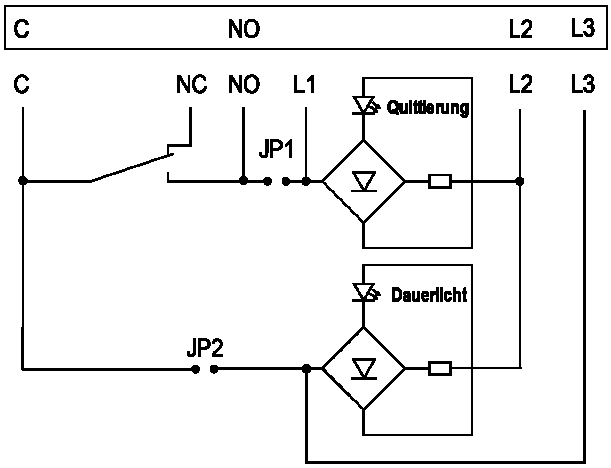

Sensortaster D29 - Platine D28 - S - Rev.3

	Sensortaster D29 ST 32x32 mm	
BS 2546	D29 ST rot	Anschluss 10 pol. FBK, Schraubklemmen
BS 2547	D29 ST grün	Anschluss 10 pol. FBK, Schraubklemmen
BS 2548	D29 ST blau	Anschluss 10 pol. FBK, Schraubklemmen
BS 2549	D29 ST weiß	Anschluss 10 pol. FBK, Schraubklemmen
BS 2550	D29 ST gelb	Anschluss 10 pol. FBK, Schraubklemmen
BS 2551	D29 ST orange	Anschluss 10 pol. FBK, Schraubklemmen
BS 2552	D29 ST Bicolour grün / rot	Anschluss 10 pol. FBK, Schraubklemmen
BS 2553	D29 ST Bicolour weiß / rot	Anschluss 10 pol. FBK, Schraubklemmen
BS 2554	D29 ST Bicolour weiß / grün	Anschluss 10 pol. FBK, Schraubklemmen
BS 2555	D29 ST Bicolour weiß / blau	Anschluss 10 pol. FBK, Schraubklemmen
BS 2556	D29 ST Bicolour weiß / gelb	Anschluss 10 pol. FBK, Schraubklemmen
BS 2557	D29 ST Bicolour weiß / orange	Anschluss 10 pol. FBK, Schraubklemmen
BS 2558	D29 ST Bishade weiß / weiß	Anschluss 10 pol. FBK, Schraubklemmen
	Drückerplättchen D29 32 mm, rund	
BS 0605	DP D29 blanko	
BS 0606	DP D29 graviert	
BS 2600	DP D29 gedruckt (Sensortaster hinter Glas)	
BS 0607	DP D29 Intarsie 15mm schwarz (Alarm gelb)	
BS 0608	DP D29 Taktil 15mm schwarz (Alarm gelb)	
BS 0609	DP D29 Taktil 15mm weiß, durchleuchtend (Alarm gelb)	
BS 0610	DP D29 Taktil Braille (Plexi) 15mm schwarz (Alarm gelb)	
BS 0611	DP D29 Taktil Braille (Plexi) 15mm weiß, durchleuchtend (Alarm gelb)	
BS 0612	DP D29 Intarsie Braille (VA) 15mm schwarz (Alarm gelb)	
BS 0613	DP D29 Taktil Braille (VA) 15mm schwarz (Alarm gelb)	
BS 0614	DP D29 Taktil Braille (VA) 15mm weiß, durchleuchtend (Alarm gelb)	
	Zubehör D29 32 mm, rund	
BS 0524	AKRQ	Platine akustische Rufquittierung zum auflöten
BS 0616	D29 Ra VA	Schutzrahmen aus V2A (Anlehnschutz) aufgesetzt, verschraubt
BS 0618	D29 Ab Ra	Abstandsrahmen für Drücker versenkter Einbau
BS 0619	D29 BA	Blindabdeckung, V2A
BS 1288	D29 lackiert	Drückerplättchen lackiert