Taster D30, Alarm - Platine D28 - AL- BL - Rev.2

Aktive Area:	32 mm, rund
Betätigungsweg:	0,5 mm
Versorgungsspannung:	12 - 30V / DC
Stromaufnahme Quittierung:	20 mA
Stromaufnahme Dauerlicht:	20 mA
Schaltleistung:	4 Microtaster (2x2 Schließer parallel) 32V/DC/50mA/1W
Betriebstemperatur:	0°C bis +65°C
Leuchtfarbe:	gelb / gelb
Anschluss:	Schraubklemmen RM 3,5 mm
Tastkappen Standard:	Flachbandkabel 10/16 polig
Tastkappen optional:	V2A Glasperlgestrahlt
Beschriftung Standard:	andere Materialien auf Anfrage
	abriebfeste gelbe Kunststoffintarsie
	15mm Schrifthöhe
	Flächenbündig, Taktil, Taktil Braille
Beschriftung optional:	Gravur, Druck
Befestigung:	2 Schweißbolzen M3 x 20 mm
Garantie:	5 Jahre

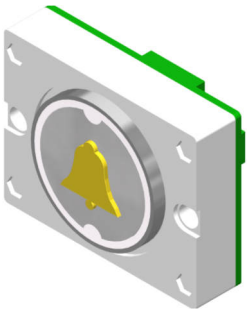

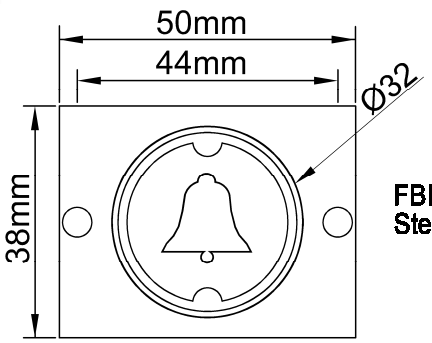

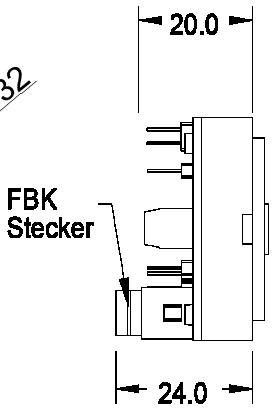

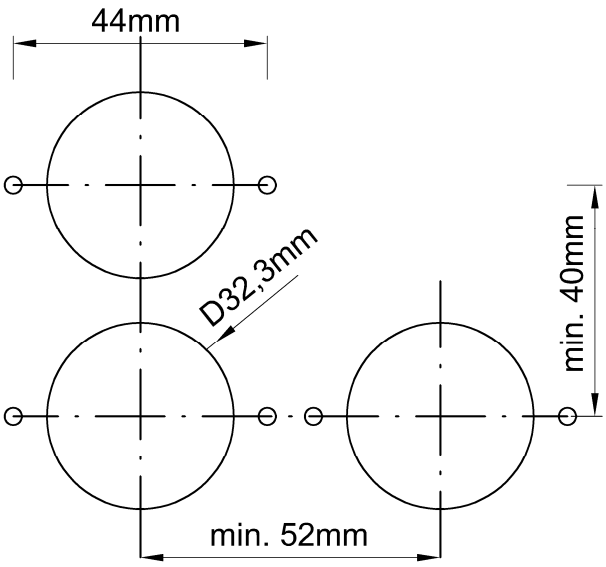

Integrierte Dichtung
für erhöhten
Feuchtigkeitsschutz

V2A Rahmen
5mm
Anlehnschutz

V2A Rahmen 5mm
Anlehnschutz
Gelb Pulverbeschichtet

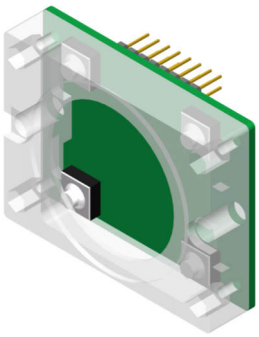

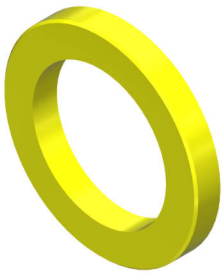

Taster D30, Alarm - Platine D28 - AL- BL - Rev.2

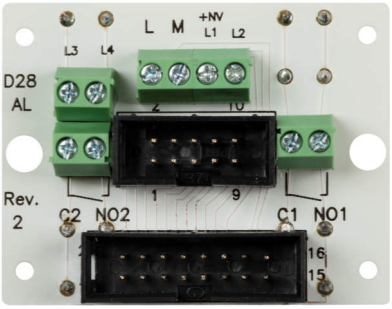

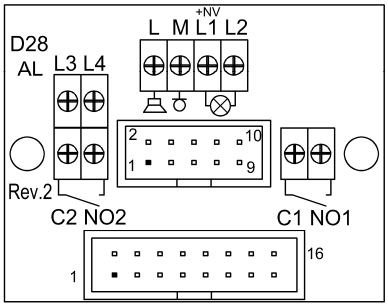

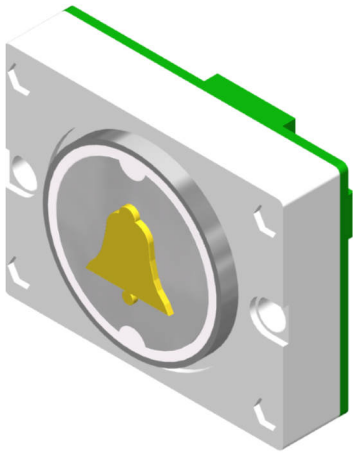

Anschluss Schraubklemmen

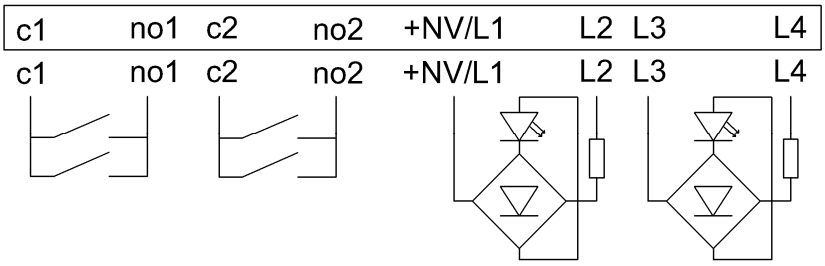

Anschluss Flachbandkabel

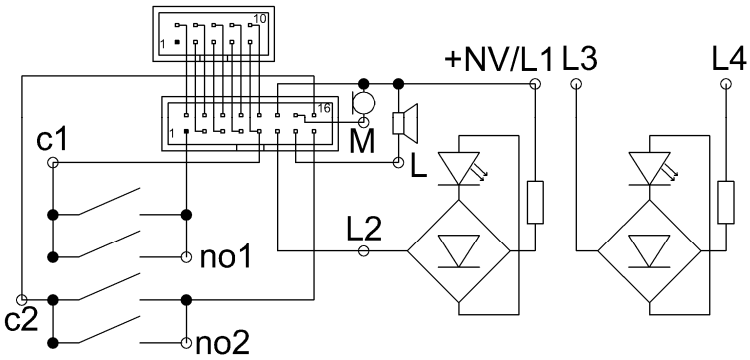

	Drücker D30 Alarm Beleuchtet 32 mm, rund	
BS 0634	D30 Alarm Beleuchtet	gelb / gelb, Anschluss 16 pol. FBK, Schraubklemmen
	Drückerplättchen D29 32 mm, rund	
BS 0693	DP D30 blanko	
BS 0694	DP D30 graviert	
BS 0695	DP D30 Intarsie 15mm schwarz (Alarm gelb)	
BS 0696	DP D30 Taktil 15mm schwarz (Alarm gelb)	
BS 0697	DP D30 Taktil 15mm weiß, durchleuchtend (Alarm gelb)	
BS 0698	DP D30 Taktil Braille (Plexi) 15mm schwarz (Alarm gelb)	
BS 0699	DP D30 Taktil Braille (Plexi) 15mm weiß, durchleuchtend (Alarm gelb)	
BS 0700	DP D30 Intarsie Braille (VA) 15mm schwarz (Alarm gelb)	
BS 0701	DP D30 Taktil Braille (VA) 15mm schwarz (Alarm gelb)	
BS 0702	DP D30 Taktil Braille (VA) 15mm weiß, durchleuchtend (Alarm gelb)	
	Zubehör D30	
BS 0524	AKRQ	Platine akustische Rufquittierung zum auflöten
BS 0525	AKRQ 8 Plus	akustische Rufquittierung, 8 Eingänge, + geschalten
BS 0526	AKRQ 8 Minus	akustische Rufquittierung, 8 Eingänge, - geschalten
BS 0703	D30 HH VA	VA Rahmen für Kennzeichnung Haupthalt nach EN81-70 grün Pulverbeschichtet
BS 0704	D30 Ra VA	Schutzrahmen aus V2A (Anlehnschutz) aufgesetzt, verschraubt
BS 0705	D30 Ra VA-gelb	Schutzrahmen aus V2A (Anlehnschutz) aufgesetzt, verschraubt, gelb Pulverbeschichtet
BS 0706	D30 Ab Ra	Abstandsrahmen für Drücker versenkter Einbau
BS 0707	D30 BA	Blindabdeckung, V2A