Taster D30, Haupthalt, 1Schließer/1Wechsler- Platine D28 - 1S/1W Rev.1

Aktive Area:	32 mm, rund
Betätigungsweg:	0,5 mm
Versorgungsspannung:	12 - 24V / AC / DC
Stromaufnahme:	rot, grün, blau, weiß, gelb, 20 mA, orange 30 mA
Schaltleistung 1:	4 Taster (4 Schließer parallel) 30V / DC / 3A
Schaltleistung 2:	1 Taster (1 Wechsler) 125V / AC / 3A
Betriebstemperatur:	0°C bis +65°C
Leuchtfarben:	rot, grün, blau, weiß, gelb, orange
Anschluss:	Schraubklemmen RM 3,5 mm
Tastkappen Standard:	V2A Glasperlgestrahlt
Tastkappen optional:	andere Materialien auf Anfrage
Beschriftung Standard:	abriebfeste Kunststoffintarsie, 15 mm Schrifthöhe
	Flächenbündig, Taktil, Taktil Braille
	Schwarz oder weiß durchleuchtend, Alarm gelb
Beschriftung optional:	Gravur, Lasergravur, Druck
Befestigung:	2 Schweißbolzen M3 x 30 mm
Garantie:	5 Jahre

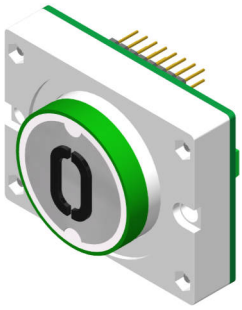

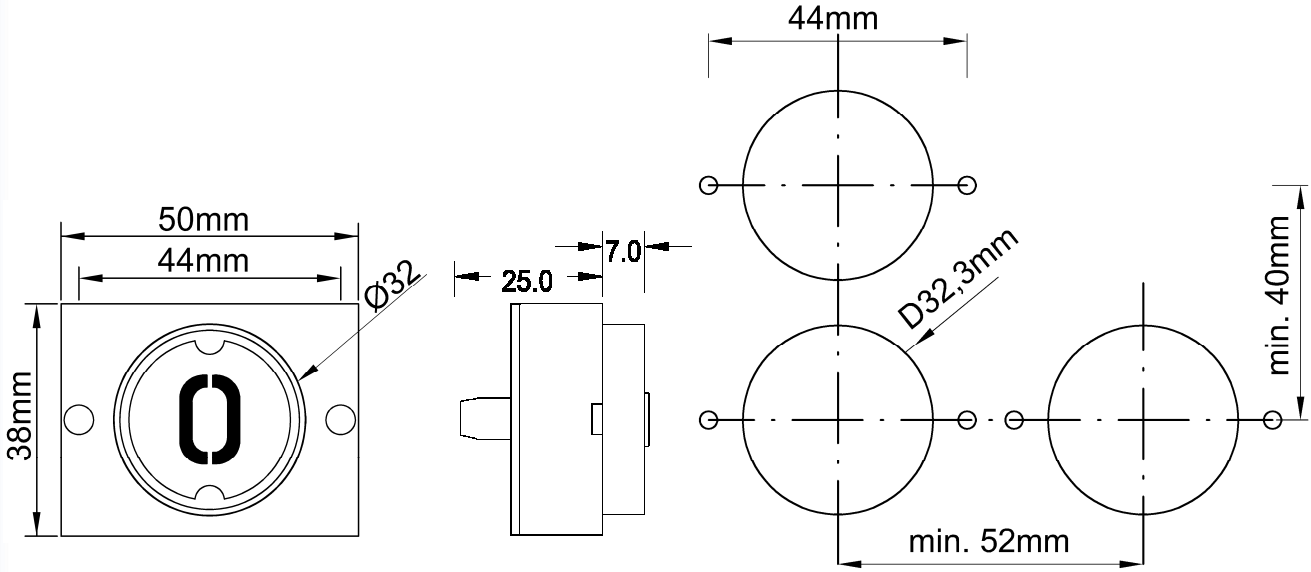

Integrierte Dichtung für erhöhten Feuchtigkeitsschutz

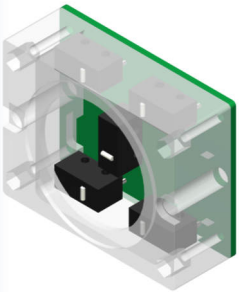

V2A Rahmen 5 mm Anlehnschutz

Zusätzlicher V2A Rahmen 5 mm grün Pulverbeschichtet für Kennzeichnung Haupthalt EN 81-70

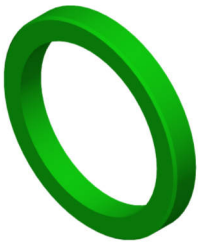

Platine 8 Eingänge + oder - geschalten akustische Rufquittierung EN 81-70

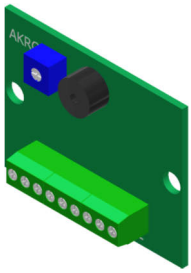

Taster D30, Haupthalt, 1Schließer/1Wechsler- Platine D28 - 1S/1W Rev.1

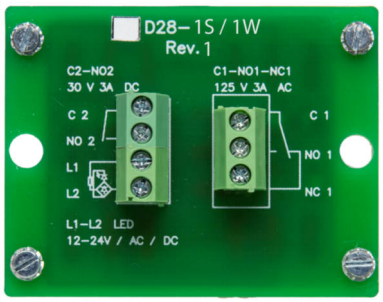

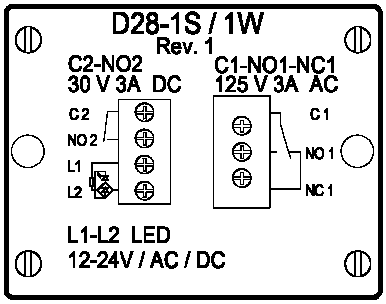

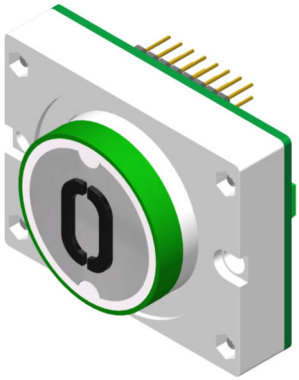

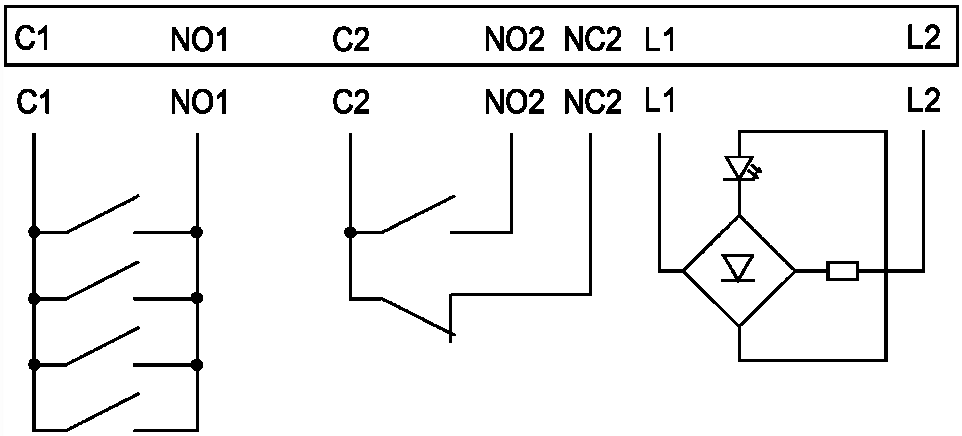

	Drücker D30 Haupthalt 1Schließer / 1 Wechsler 32 mm, rund	
BS 0667	D30-HH-1S/1W rot, 1 Schließer, 1 Wechsler, Anschluss Schraubklemmen	
BS 0668	D30-HH-1S/1W grün, 1 Schließer, 1 Wechsler, Anschluss Schraubklemmen	
BS 0669	D30-HH-1S/1W blau, 1 Schließer, 1 Wechsler, Anschluss Schraubklemmen	
BS 0670	D30-HH-1S/1W weiß, 1 Schließer, 1 Wechsler, Anschluss Schraubklemmen	
BS 0671	D30-HH-1S/1W gelb, 1 Schließer, 1 Wechsler, Anschluss Schraubklemmen	
BS 0672	D30-HH-1S/1W orange, 1 Schließer, 1 Wechsler, Anschluss Schraubklemmen	
	Drückerplättchen D30 32 mm, rund	
BS 0693	DP D30 blanko	
BS 0694	DP D30 graviert	
BS 0695	DP D30 Intarsie 15mm schwarz (Alarm gelb)	
BS 0696	DP D30 Taktil 15mm schwarz (Alarm gelb)	
BS 0697	DP D30 Taktil 15mm weiß, durchleuchtend (Alarm gelb)	
BS 0698	DP D30 Taktil Braille (Plexi) 15mm schwarz (Alarm gelb)	
BS 0699	DP D30 Taktil Braille (Plexi) 15mm weiß, durchleuchtend (Alarm gelb)	
BS 0700	DP D30 Intarsie Braille (VA) 15mm schwarz (Alarm gelb)	
BS 0701	DP D30 Taktil Braille (VA) 15mm schwarz (Alarm gelb)	
BS 0702	DP D30 Taktil Braille (VA) 15mm weiß, durchleuchtend (Alarm gelb)	
	Zubehör D30 32 mm, rund	
BS 0524	AKRQ	Platine akustische Rufquittierung zum auflöten
BS 0525	AKRQ 8 Plus	akustische Rufquittierung, 8 Eingänge, + geschalten
BS 0526	AKRQ 8 Minus	akustische Rufquittierung, 8 Eingänge, - geschalten
BS 0703	D30 HH VA	VA Rahmen für Kennzeichnung Haupthalt nach EN81-70 grün Pulverbeschichtet
BS 0704	D30 Ra VA	Schutzrahmen aus V2A (Anlehnschutz) aufgesetzt, verschraubt
BS 0705	D30 Ra VA-gelb	Schutzrahmen aus V2A (Anlehnschutz) aufgesetzt, verschraubt, gelb Pulverbeschichtet
BS 0706	D30 Ab Ra	Abstandsrahmen für Drücker versenkter Einbau
BS 0707	D30 BA	Blindabdeckung, V2A