Taster D30, Haupthalt - Platine D28 Rev.1

Aktive Area:	32 mm, rund
Betätigungsweg:	0,5 mm
Versorgungsspannung:	24V / DC
Stromaufnahme:	8 mA
Versorgungsspannung optional :	12 - 30V / DC
Schaltleistung:	4 Microtaster (Schließer parallel) 32V / DC / 50mA /1W
Betriebstemperatur:	0°C bis +65°C
Leuchtfarben:	rot, grün, blau, weiß, gelb, orange
Anschlussvarianten:	3 / 4 Draht, Ruf / Quittierung mit Jumper änderbar
Anschluss:	Schraubklemmen RM 3,5 mm, Flachbandkabel 10 pol.
Akustische Rufquittierung:	Aufsteckmodul nach EN 81-70
Tastkappen Standard:	V2A Glasperlgestrahlt,
Tastkappen optional:	andere Materialien auf Anfrage
Beschriftung Standard:	abriebfeste Kunststoffintarsien, 15 mm Schrifthöhe Flächenbündig, Taktil, Taktil Braille Schwarz oder weiß durchleuchtend
Beschriftung optional:	Gravur, Lasergravur, Druck
Haupthalt EN 81-70:	5 mm vorstehend grün
Haupthalt optional:	5 mm umlaufender VA Rahmen (grün Pulverbeschichtet)
Befestigung:	2 Schweißbolzen M3 x 20 mm
Garantie:	5 Jahre

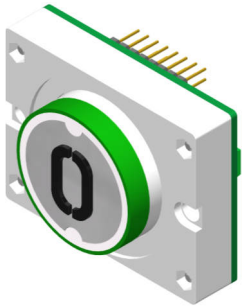

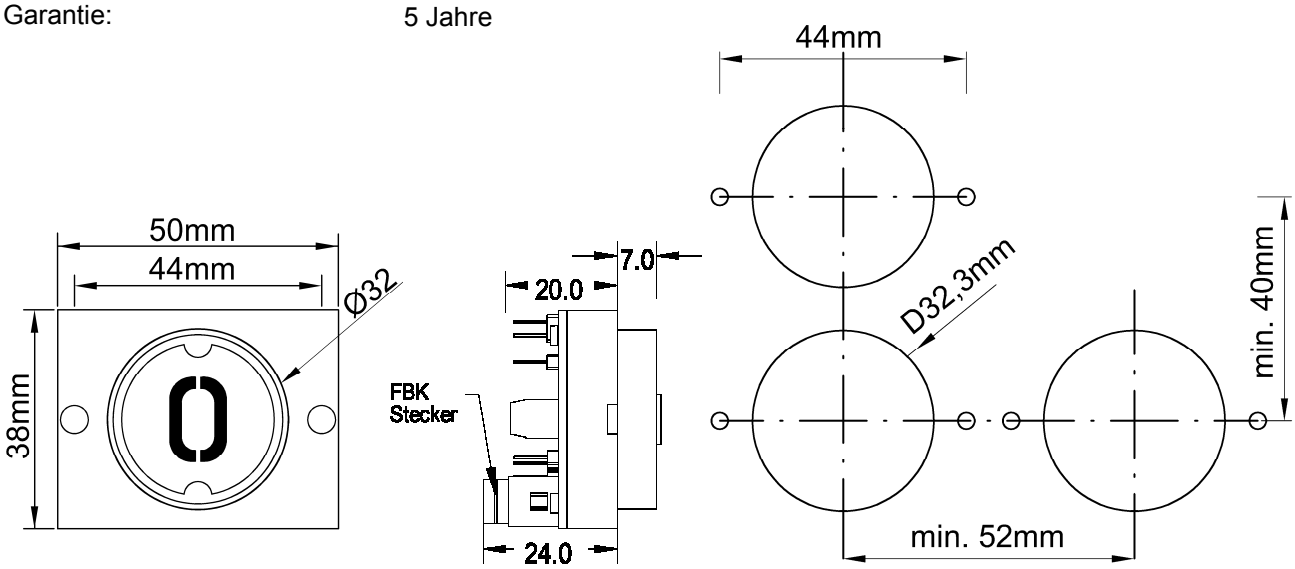

Integrierte Dichtung Für erhöhten Feuchtigkeitsschutz	V2A Rahmen 5 mm Anlehnschutz	Zusätzlicher VA Rahmen grün Pulverbeschichtet für Kennzeichnung Haupthalt EN 81-70	Aufsteckmodul akustische Rufquittierung EN 81-70	Platine 8 Eingänge + oder - geschalten akustische Rufquittierung EN 81-70

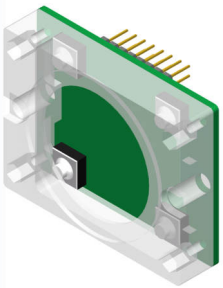

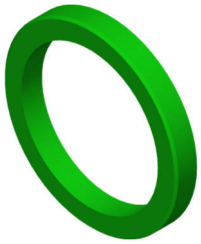

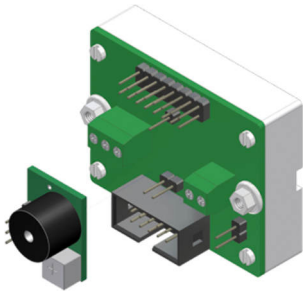

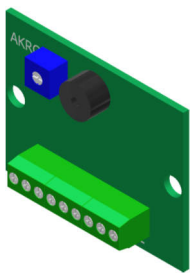

Taster D30, Haupthalt - Platine D28 Rev.1

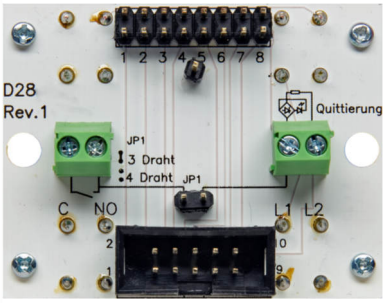

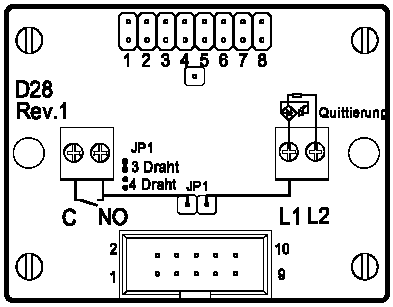

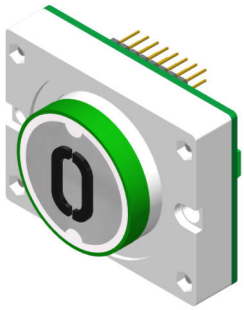

Anschluss 3 Drahttechnik, Schraubklemme

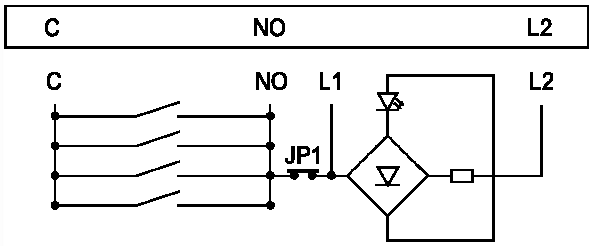

Anschluss 4 Drahttechnik, Schraubklemme

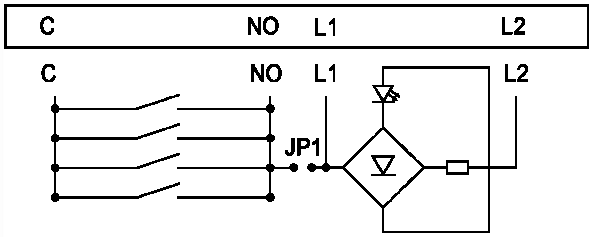

Anschluss Flachbandkabel 10 polig

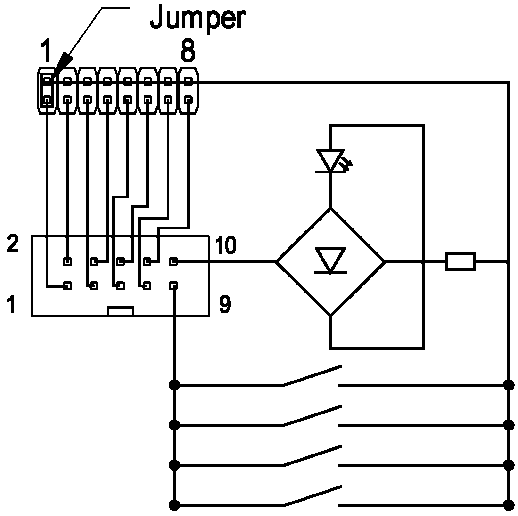

	Drücker D30 Haupthalt 32 mm, rund	
BS 0635	D30 HH rot	Anschluss 10 pol. FBK, Schraubklemmen
BS 0636	D30 HH grün	Anschluss 10 pol. FBK, Schraubklemmen
BS 0637	D30 HH blau	Anschluss 10 pol. FBK, Schraubklemmen
BS 0638	D30 HH weiß	Anschluss 10 pol. FBK, Schraubklemmen
BS 0639	D30 HH gelb	Anschluss 10 pol. FBK, Schraubklemmen
BS 0640	D30 HH orange	Anschluss 10 pol. FBK, Schraubklemmen
	Drückerplättchen D30 32 mm, rund	
BS 0693	DP D30 blanko	
BS 0694	DP D30 graviert	
BS 0695	DP D30 Intarsie 15mm schwarz (Alarm gelb)	
BS 0696	DP D30 Taktil 15mm schwarz (Alarm gelb)	
BS 0697	DP D30 Taktil 15mm weiß, durchleuchtend (Alarm gelb)	
BS 0698	DP D30 Taktil Braille (Plexi) 15mm schwarz (Alarm gelb)	
BS 0699	DP D30 Taktil Braille (Plexi) 15mm weiß, durchleuchtend (Alarm gelb)	
BS 0700	DP D30 Intarsie Braille (VA) 15mm schwarz (Alarm gelb)	
BS 0701	DP D30 Taktil Braille (VA) 15mm schwarz (Alarm gelb)	
BS 0702	DP D30 Taktil Braille (VA) 15mm weiß, durchleuchtend (Alarm gelb)	
	Zubehör D30 32 mm, rund	
BS 0524	AKRQ	Platine akustische Rufquittierung zum auflöten
BS 0525	AKRQ 8 Plus	akustische Rufquittierung, 8 Eingänge, + geschalten
BS 0526	AKRQ 8 Minus	akustische Rufquittierung, 8 Eingänge, - geschalten
BS 0703	D30 HH VA	VA Rahmen für Kennzeichnung Haupthalt nach EN81-70 grün Pulverbeschichtet
BS 0704	D30 Ra VA	Schutzrahmen aus V2A (Anlehnschutz) aufgesetzt, verschraubt
BS 0705	D30 Ra VA-gelb	Schutzrahmen aus V2A (Anlehnschutz) aufgesetzt, verschraubt, gelb Pulverbeschichtet
BS 0706	D30 Ab Ra	Abstandsrahmen für Drücker versenkter Einbau
BS 0707	D30 BA	Blindabdeckung, V2A