Sensortaster D30 Haupthalt - Platine D28 - S - Rev.3

Aktive Area:	32 mm, rund
3 Empfindlichkeitsstufen:	Schaltabstand zum Drückerplättchen
Stufe 1	2 mm vor dem Drücker
Stufe 2	3 mm vor dem Drücker
Stufe 3	4 mm vor dem Drücker
Stufe 1 - hinter 6mm Glas	0 mm vor dem Glas
Stufe 2 - hinter 6mm Glas	1 mm vor dem Glas
Stufe 3 - hinter 6mm Glas	2 mm vor dem Glas
Stufe 3 - hinter 12mm Glas	0 mm vor dem Glas
Versorgungsspannung:	24V DC
Stromaufnahme Dauerlicht:	25 mA
Stromaufnahme Quittierung:	50 mA
Schaltleistung:	1 Wechsler, 30V DC, 1A
Betriebstemperatur:	0°C bis +65°C
Leuchtfarben:	rot, grün, blau, weiß, gelb, orange
Leuchtfarben Bicolour : (Dauer / Quittierung)	grün/rot, weiß/rot, weiß/grün, weiß/blau, weiß/gelb weiß/orange, weiß/weiß bishade
Anschlussvarianten:	3 / 4 Draht, Ruf / Quittierung mit Jumper änderbar
Anschluss:	Schraubklemmen RM 3,5 mm, FBK 10 polig
Akustische Rufquittierung:	Aufsteckmodul nach EN 81-70
Tastkappen Standard:	V2A Glasperlgestrahlt
Tastkappen optional:	andere Materialien auf Anfrage
Beschriftung Standard:	abriebfeste Kunststoffintarsien, 15mm Schrifthöhe Flächenbündig, Taktil, Taktil Braille schwarz oder weiß durchleuchtend
Beschriftung optional:	Druck, Gravur
Haupthalt EN 81-70:	5mm vorstehend grün
Haupthalt optional:	5 mm umlaufender VA Rahmen (grün Pulverbeschichtet)
Befestigung:	2 Schweißbolzen M3 x 20 mm
Garantie:	5 Jahre

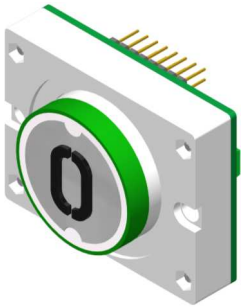

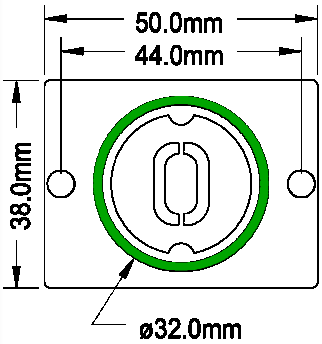

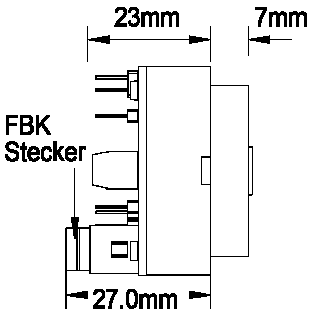

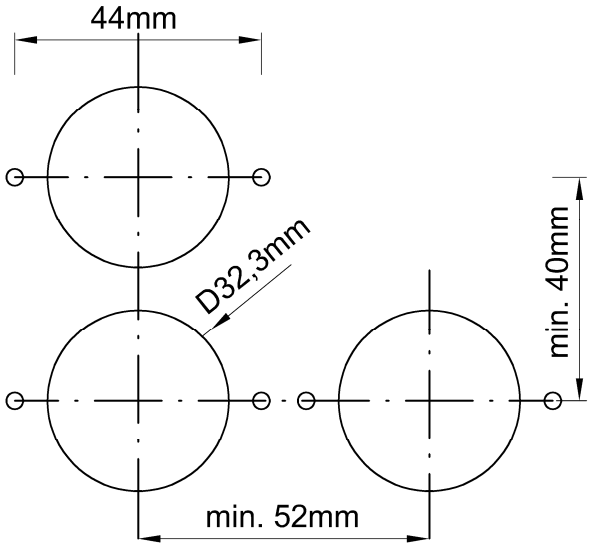

Sensortaster D30 Haupthalt - Platine D28 - S - Rev.3

Aufsteckmodul
akustische
Rufquittierung EN 81-70

V2A Rahmen
5mm
Anlehnschutz

Zusätzlicher V2A Rahmen
5 mm grün Pulverbeschichtet
für Kennzeichnung Haupthalt
EN 81-70

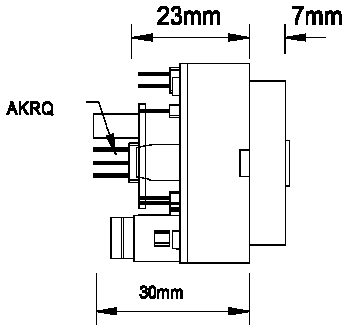

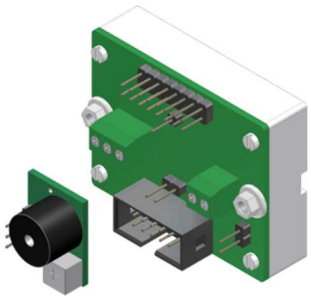

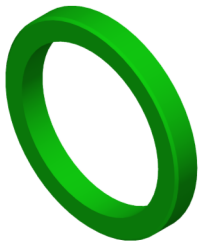

Betriebsspannung
24V / DC

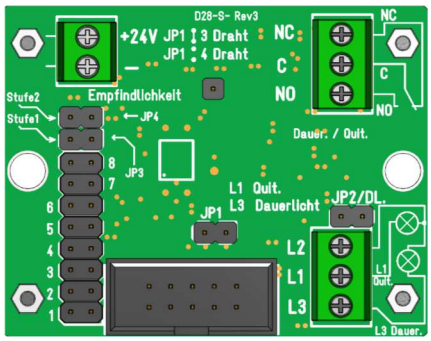

JP3 gesteckt = Stufe 1
JP4 gesteckt = Stufe 2
JP3 und JP4 gesteckt = Stufe 3

Anschluss Flachbandkabel 10 polig

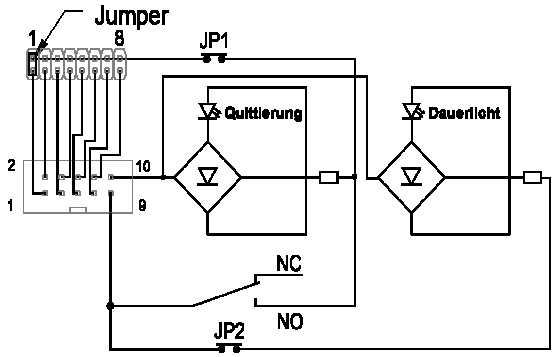

Anschluss 3 Drahttechnik, Schraubklemmen

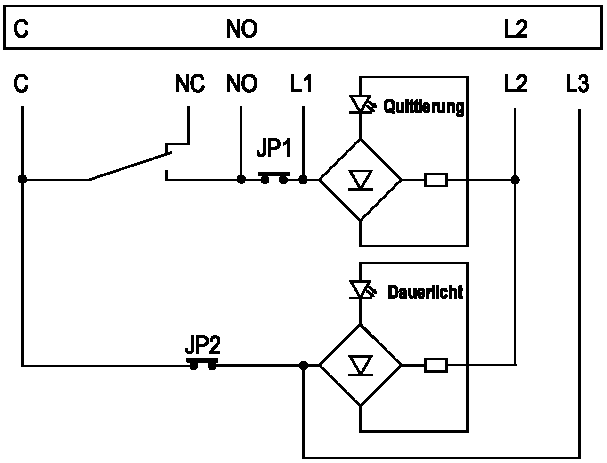

Anschluss 4 Drahttechnik, Schraubklemmen
Klemme L3 muss mit Dauerspannung des
Quittierungspotential eingespeist werden.

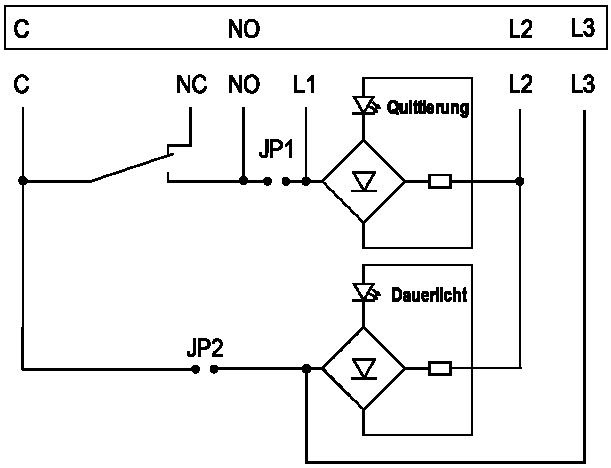

Sensortaster D30 Haupthalt - Platine D28 - S - Rev.3

	Sensortaster D30 ST 32x32 mm	
BS 2587	D30 ST HH rot	Anschluss 10 pol. FBK, Schraubklemmen
BS 2588	D30 ST HH grün	Anschluss 10 pol. FBK, Schraubklemmen
BS 2589	D30 ST HH blau	Anschluss 10 pol. FBK, Schraubklemmen
BS 2590	D30 ST HH weiß	Anschluss 10 pol. FBK, Schraubklemmen
BS 2591	D30 ST HH gelb	Anschluss 10 pol. FBK, Schraubklemmen
BS 2592	D30 ST HH orange	Anschluss 10 pol. FBK, Schraubklemmen
BS 2593	D30 ST HH Bicolour grün / rot	Anschluss 10 pol. FBK, Schraubklemmen
BS 2594	D30 ST HH Bicolour weiß / rot	Anschluss 10 pol. FBK, Schraubklemmen
BS 2595	D30 ST HH Bicolour weiß / grün	Anschluss 10 pol. FBK, Schraubklemmen
BS 2596	D30 ST HH Bicolour weiß / blau	Anschluss 10 pol. FBK, Schraubklemmen
BS 2597	D30 ST HH Bicolour weiß / gelb	Anschluss 10 pol. FBK, Schraubklemmen
BS 2598	D30 ST HH Bicolour weiß / orange	Anschluss 10 pol. FBK, Schraubklemmen
BS 2599	D30 ST HH Bishade weiß / weiß	Anschluss 10 pol. FBK, Schraubklemmen
	Drückerplättchen D30 32 mm, rund	
BS 0693	DP D30 blanko	
BS 0694	DP D30 graviert	
BS 2601	DP D30 gedruckt (Sensortaster hinter Glas)	
BS 0695	DP D30 Intarsie 15mm schwarz (Alarm gelb)	
BS 0696	DP D30 Taktil 15mm schwarz (Alarm gelb)	
BS 0697	DP D30 Taktil 15mm weiß, durchleuchtend (Alarm gelb)	
BS 0698	DP D30 Taktil Braille (Plexi) 15mm schwarz (Alarm gelb)	
BS 0699	DP D30 Taktil Braille (Plexi) 15mm weiß, durchleuchtend (Alarm gelb)	
BS 0700	DP D30 Intarsie Braille (VA) 15mm schwarz (Alarm gelb)	
BS 0701	DP D30 Taktil Braille (VA) 15mm schwarz (Alarm gelb)	
BS 0702	DP D30 Taktil Braille (VA) 15mm weiß, durchleuchtend (Alarm gelb)	
	Zubehör D30 32 mm, rund	
BS 0524	AKRQ	Platine akustische Rufquittierung zum auflöten
BS 0703	D30 HH VA	VA Rahmen für Kennzeichnung Haupthalt nach EN81-70 grün Pulverbeschichtet
BS 0704	D30 Ra VA	Schutzrahmen aus V2A (Anlehnschutz) aufgesetzt, verschraubt
BS 0706	D30 Ab Ra	Abstandsrahmen für Drücker versenkter Einbau
BS 0707	D30 BA	Blindabdeckung, V2A
BS 1289	D30 lackiert	Drückerplättchen lackiert