Taster D31 Fernauslösung - Platine D12 - FA Rev.2.0

Aktive Area:	44 x 32 mm
Betätigungsweg:	0,5 mm
Stromaufnahme Leds:	12V / DC / 40 mA, 24V / DC / 40 mA
Stromaufnahme Hubmagnet:	12V / DC / 600 mA, 24V / DC / 220mA
Maximale Einschaltdauer :	1 Minute
Schaltleistung :	4 Taster, 2 Wechsler 125V / AC / 1A, 30V / DC / 1A
Betriebstemperatur:	0°C bis +65°C
Leuchtfarben:	rot, grün, blau, weiß, gelb, orange
Anschluss:	Schraubklemmen RM 5,0 mm
Tastkappen Standard:	V2A Glasperlgestrahlt
Tastkappen optional:	andere Materialien auf Anfrage
Beschriftung Standard:	abriebfeste Kunststoffintarsie, 15 mm Schrifthöhe
	Flächenbündig, Taktil, Taktil Braille
	Schwarz oder weiß durchleuchtend, Alarm gelb
Beschriftung optional:	Gravur, Lasergravur, Druck
Befestigung:	2 Schweißbolzen M3 x 30 mm
Garantie:	5 Jahre

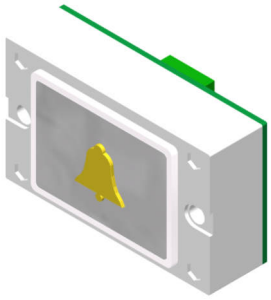

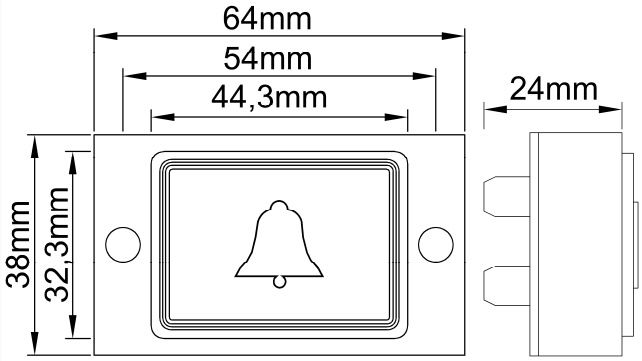

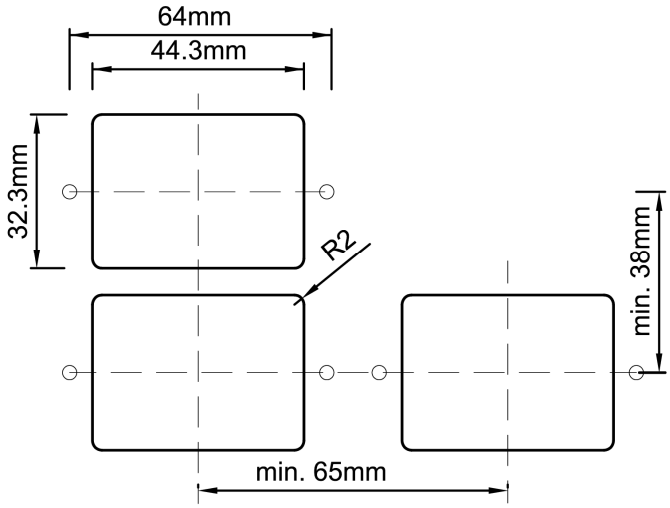

Integrierte Dichtung
für erhöhten
Feuchtigkeitsschutz

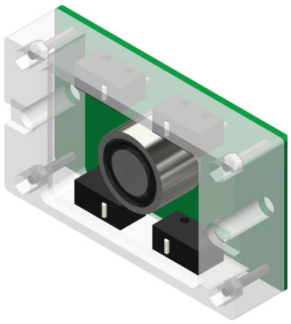

V2A Rahmen 5 mm
Anlehnschutz

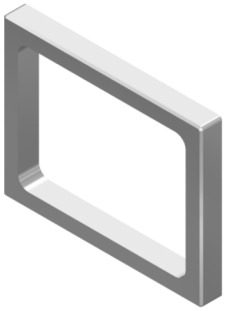

V2A Rahmen 5 mm
Anlehnschutz
Gelb Pulverbeschichtet

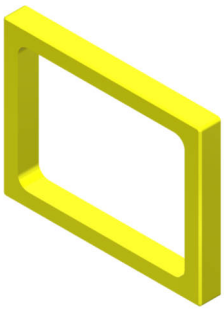

Taster D31 Fernauslösung - Platine D12 - FA Rev.2.0

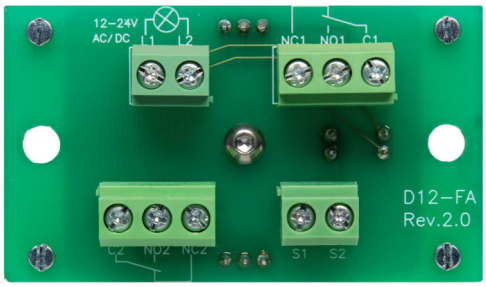

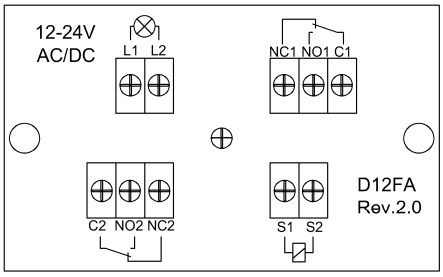

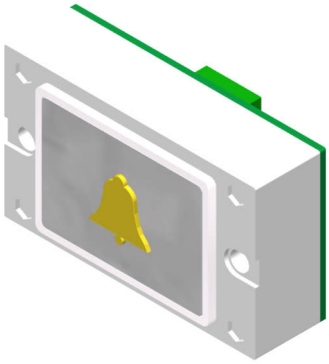

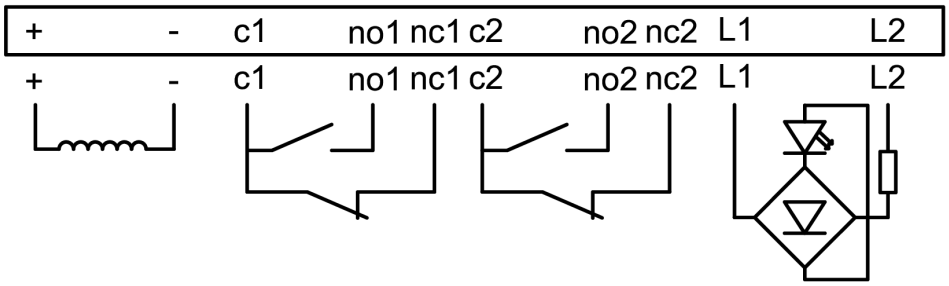

	Drücker D31 Fernauslösung 44x32 mm	
BS 0944	D31 FA rot	**12 V**/ DC, mechanische Fernauslösung, 2 Wechsler, Schraubklemmen
BS 0945	D31-FA grün	**12 V**/ DC, mechanische Fernauslösung, 2 Wechsler, Schraubklemmen
BS 0946	D31-FA blau	**12 V**/ DC, mechanische Fernauslösung, 2 Wechsler, Schraubklemmen
BS 0947	D31-FA weiß	**12 V**/ DC, mechanische Fernauslösung, 2 Wechsler, Schraubklemmen
BS 0948	D31-FA gelb	**12 V**/ DC, mechanische Fernauslösung, 2 Wechsler, Schraubklemmen
BS 0949	D31-FA orange	**12 V**/ DC, mechanische Fernauslösung, 2 Wechsler, Schraubklemmen
BS 0950	D31 FA rot	**24 V**/ DC, mechanische Fernauslösung, 2 Wechsler, Schraubklemmen
BS 0951	D31-FA grün	**24 V**/ DC, mechanische Fernauslösung, 2 Wechsler, Schraubklemmen
BS 0952	D31-FA blau	**24 V**/ DC, mechanische Fernauslösung, 2 Wechsler, Schraubklemmen
BS 0953	D31-FA weiß	**24 V**/ DC, mechanische Fernauslösung, 2 Wechsler, Schraubklemmen
BS 0954	D31-FA gelb	**24 V**/ DC, mechanische Fernauslösung, 2 Wechsler, Schraubklemmen
BS 0955	D31-FA orange	**24 V**/ DC, mechanische Fernauslösung, 2 Wechsler, Schraubklemmen
	Drückerplättchen D31 44x32 mm	
BS 0957	DP D31 blanko	
BS 0958	DP D31 graviert	
BS 0959	DP D31 Intarsie 15mm schwarz (Alarm gelb)	
BS 0960	DP D31 Taktil 15mm schwarz (Alarm gelb)	
BS 0961	DP D31 Taktil 15mm weiß, durchleuchtend (Alarm gelb)	
BS 0962	DP D31 Taktil Braille (Plexi) 15mm schwarz (Alarm gelb)	
BS 0963	DP D31 Taktil Braille (Plexi) 15mm weiß, durchleuchtend (Alarm gelb)	
BS 0964	DP D31 Intarsie Braille (VA) 15mm (Alarm gelb)	
BS 0965	DP D31 Taktil Braille (VA) 15mm schwarz (Alarm gelb)	
BS 0966	DP D31 Taktil Braille (VA) 15mm weiß, durchleuchtend (Alarm gelb)	
	Zubehör D31 44x32 mm	
BS 0524	AKRQ	Platine akustische Rufquittierung zum auflöten
BS 0525	AKRQ 8 Plus	akustische Rufquittierung, 8 Eingänge, + geschalten
BS 0526	AKRQ 8 Minus	akustische Rufquittierung, 8 Eingänge, - geschalten
BS 0967	D31 HH VA	VA Rahmen für Kennzeichnung Haupthalt nach EN81-70 grün Pulverbeschichtet
BS 0968	D31 Ra VA	Schutzrahmen aus V2A (Anlehnschutz) aufgesetzt, verschraubt
BS 0969	D31 Ra VA-gelb	Schutzrahmen aus V2A (Anlehnschutz) aufgesetzt, verschraubt, gelb Pulverbeschichtet
BS 0970	D31 Ab Ra	Abstandsrahmen für Drücker versenkter Einbau
BS 0971	D31 BA	Blindabdeckung, V2A