Taster D32 Fernauslösung - Platine D13 - FA Rev.1

Aktive Area:	50 x 50 mm
Betätigungsweg:	0,5 mm
Stromaufnahme Leds:	12V / DC / 20 mA, 24V / DC / 45 mA
Stromaufnahme Hubmagnet:	12V / DC / 600 mA, 24V / DC / 220 mA
Maximale Einschaltdauer:	1 Minute
Schaltleistung :	4 Taster, 2 Wechsler 125V / AC / 3A, 30V / DC / 3A
Betriebstemperatur:	0°C bis +65°C
Leuchtfarben:	rot, grün, blau, weiß, gelb, orange
Anschluss:	Schraubklemmen RM 5,0 mm
Tastkappen Standard:	V2A Glasperlgestrahlt
Tastkappen optional:	andere Materialien auf Anfrage
Beschriftung Standard:	abriebfeste Kunststoffintarsie
	15 oder 30mm Schrifthöhe
	Flächenbündig, Taktil, Taktil Braille
	Schwarz oder weiß durchleuchtend, Alarm gelb
Beschriftung optional:	Gravur, Lasergravur, Druck
Befestigung:	4 Schweißbolzen M3 x 30 mm
Garantie:	5 Jahre

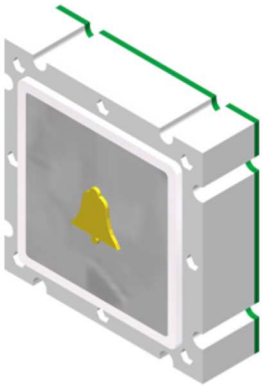

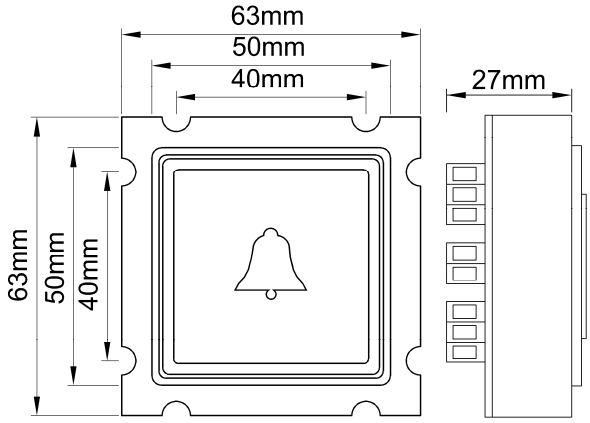

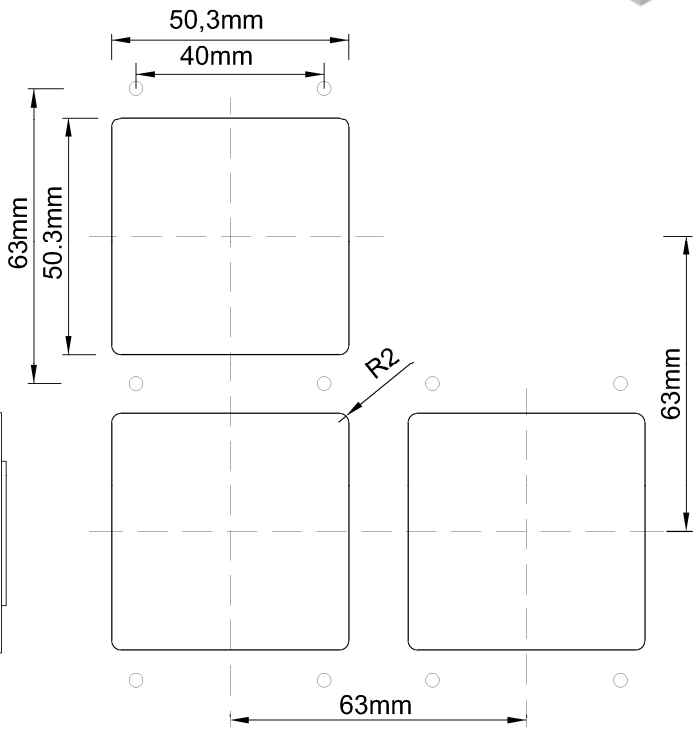

Integrierte Dichtung
Für erhöhten
Feuchtigkeitsschutz

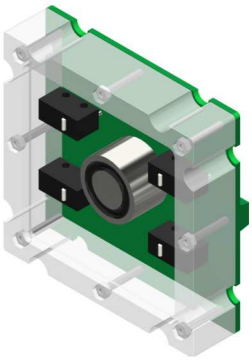

V2A Rahmen 5 mm
Anlehnschutz

V2A Rahmen 5 mm
Anlehnschutz
Gelb Pulverbeschichtet

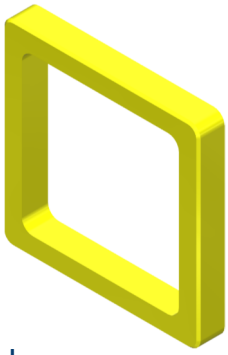

Platine 8 Eingänge
+ oder - geschalten
akustische
Rufquittierung EN 81-70

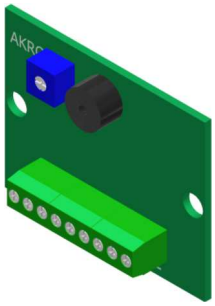

Taster D32 Fernauslösung - Platine D13 - FA Rev.1

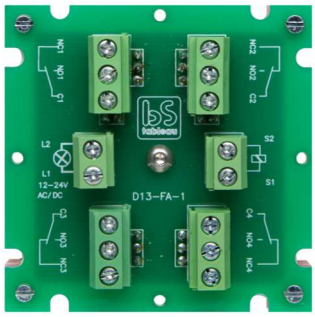

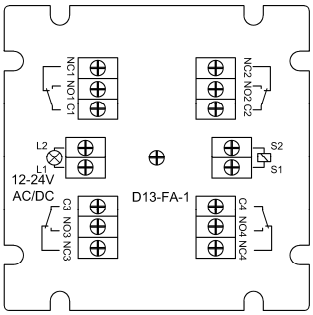

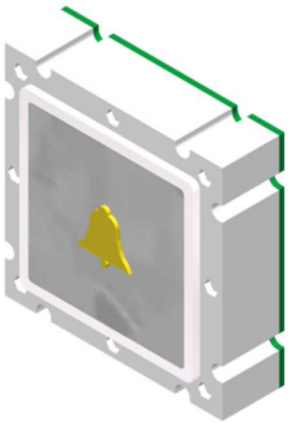

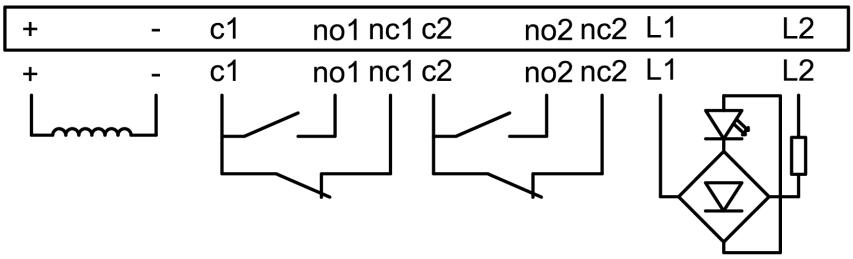

	Drücker D32 Fernauslösung 50x50 mm	
BS 1126	D32 FA rot	**12 V**/ DC, mechanische Fernauslösung, 2 Wechsler, Schraubklemmen
BS 1127	D32-FA grün	**12 V**/ DC, mechanische Fernauslösung, 2 Wechsler, Schraubklemmen
BS 1128	D32-FA blau	**12 V**/ DC, mechanische Fernauslösung, 2 Wechsler, Schraubklemmen
BS 1129	D32-FA weiß	**12 V**/ DC, mechanische Fernauslösung, 2 Wechsler, Schraubklemmen
BS 1130	D32-FA gelb	**12 V**/ DC, mechanische Fernauslösung, 2 Wechsler, Schraubklemmen
BS 1131	D32-FA orange	**12 V**/ DC, mechanische Fernauslösung, 2 Wechsler, Schraubklemmen
BS 1132	D32-FA rot	**24 V**/ DC, mechanische Fernauslösung, 2 Wechsler, Schraubklemmen
BS 1133	D32-FA grün	**24 V**/ DC, mechanische Fernauslösung, 2 Wechsler, Schraubklemmen
BS 1134	D32-FA blau	**24 V**/ DC, mechanische Fernauslösung, 2 Wechsler, Schraubklemmen
BS 1135	D32-FA weiß	**24 V**/ DC, mechanische Fernauslösung, 2 Wechsler, Schraubklemmen
BS 1136	D32-FA gelb	**24 V**/ DC, mechanische Fernauslösung, 2 Wechsler, Schraubklemmen
BS 1137	D32-FA orange	**24 V**/ DC, mechanische Fernauslösung, 2 Wechsler, Schraubklemmen
	Drückerplättchen D32 50x50 mm	
BS 1139	DP D32 blanko	
BS 1140	DP D32 graviert 15 mm	
BS 1141	DP D32 graviert Taktil 30 mm ausgeräumt	
BS 1142	DP D32 graviert Taktil 30 mm ausgeräumt, Braille VA	
BS 1143	DP D32 Intarsie 15mm schwarz (Alarm gelb)	
BS 1144	DP D32 Intarsie 15mm schwarz (Alarm gelb), Braille VA	
BS 1145	DP D32 Taktil 15mm schwarz (Alarm gelb)	
BS 1146	DP D32 Taktil 15mm weiß, durchleuchtend (Alarm gelb)	
BS 1147	DP D32 Taktil Braille VA, 15mm schwarz (Alarm gelb)	
BS 1148	DP D32 Taktil Braille VA, 15mm weiß, durchleuchtend (Alarm gelb)	
BS 1149	DP D32 Taktil Plexi, 30mm schwarz (Alarm gelb)	
BS 1150	DP D32 Taktil Plexi, 30mm weiß, durchleuchtend (Alarm gelb)	
BS 1151	DP D32 Taktil Braille Plexi, 30mm schwarz (Alarm gelb)	
BS 1152	DP D32 Taktil Braille Plexi, 30mm weiß, durchleuchtend (Alarm gelb)	
BS 1153	DP D32 Taktil 30mm VA	
BS 1154	DP D32 Taktil Braille 30mm VA	
	Zubehör D32 50x50 mm	
BS 0524	AKRQ	Platine akustische Rufquittierung zum auflöten
BS 0525	AKRQ 8 Plus	akustische Rufquittierung, 8 Eingänge, + geschalten
BS 0526	AKRQ 8 Minus	akustische Rufquittierung, 8 Eingänge, - geschalten
BS 1155	D32 HH VA	VA Rahmen für Kennzeichnung Haupthalt nach EN81-70 grün Pulverbeschichtet
BS 1156	D32 Ra VA	Schutzrahmen aus V2A (Anlehnschutz) aufgesetzt, verschraubt
BS 1157	D32 Ra VA-gelb	Schutzrahmen aus V2A (Anlehnschutz) aufgesetzt, verschraubt, gelb Pulverbeschichtet
BS 1158	D32 Ab Ra	Abstandrahmen für Drücker versenkter Einbau
BS 1159	D32 BA	Blindabdeckung, V2A