Taster D32, Standard - Platine D13 Rev.11

Aktive Area:	50 x 50 mm
Betätigungsweg:	0,5 mm
Versorgungsspannung:	24 V / DC
Stromaufnahme:	45 mA
Versorgungsspannung optional :	12 - 30V / DC
Schaltleistung:	4 Microtaster (Schließer parallel) 32V / DC / 50mA /1W
Betriebstemperatur:	0°C bis +65°C
Leuchtfarben:	rot, grün, blau, weiß, gelb, orange
Anschlussvarianten:	3 / 4 Draht, Ruf / Quittierung mit Jumper änderbar
Anschluss:	Schraubklemmen RM 5,0 mm, Flachbandkabel 10 pol.
Akustische Rufquittierung:	Aufsteckmodul nach EN 81-70
Tastkappen Standard:	V2A Glasperlgestrahlt,
Tastkappen optional:	andere Materialien auf Anfrage
Beschriftung Standard:	abriebfeste Kunststoffintarsien
	15 oder 30mm Schrifthöhe
	Flächenbündig, Taktil, Taktil Braille
	Schwarz oder weiß durchleuchtend
Beschriftung optional:	Gravur, Lasergravur, Druck
Befestigung:	4 Schweißbolzen M3 x 20 mm
Garantie:	5 Jahre

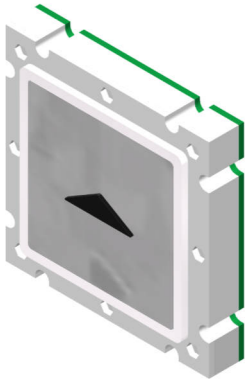

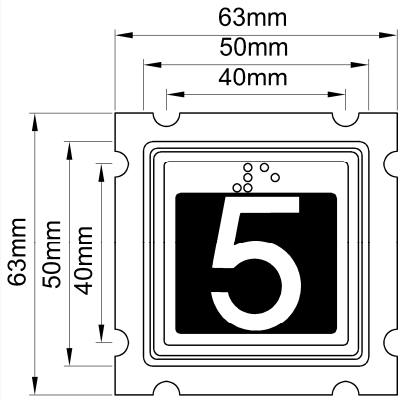

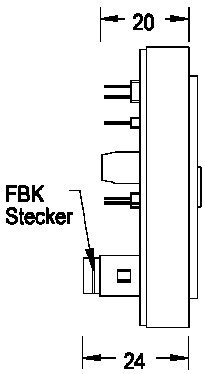

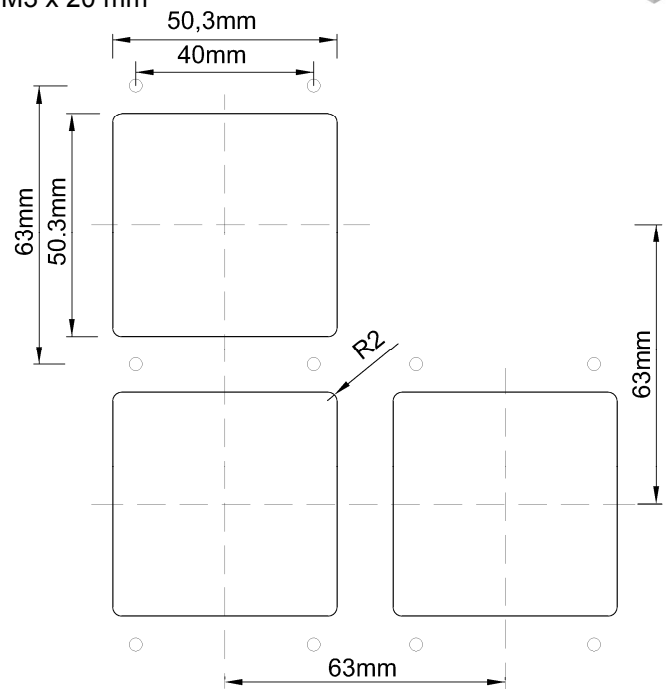

Integrierte Dichtung für erhöhten Feuchtigkeitsschutz

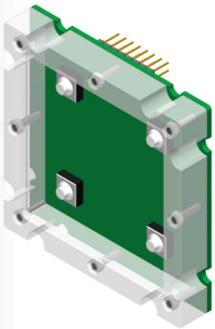

V2A Rahmen 5 mm Anlehnschutz

Aufsteckmodul akustische Rufquittierung EN 81-70

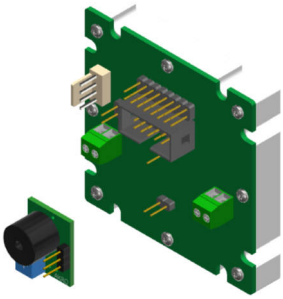

Platine 8 Eingänge + oder - geschalten akustische Rufquittierung EN 81-70

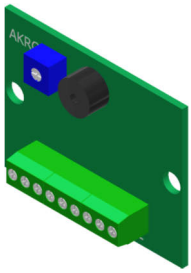

Taster D32, Standard - Platine D13 Rev.1

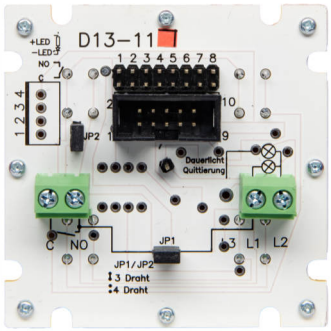

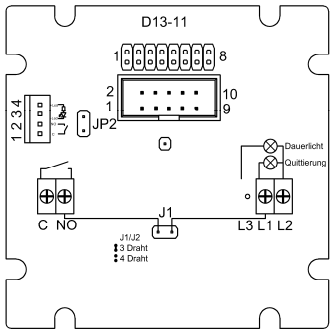

Anschluss

Flachband 10polig

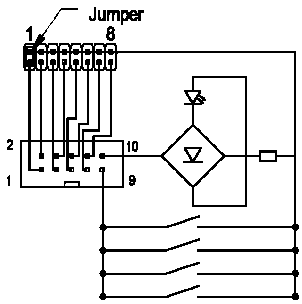

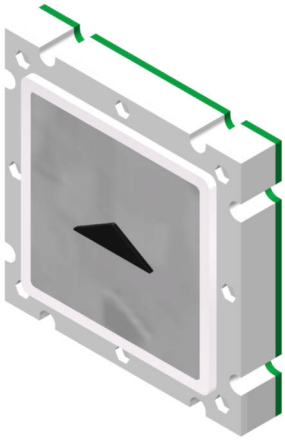

Anschluss 3 Drahttechnik, Schraubklemme

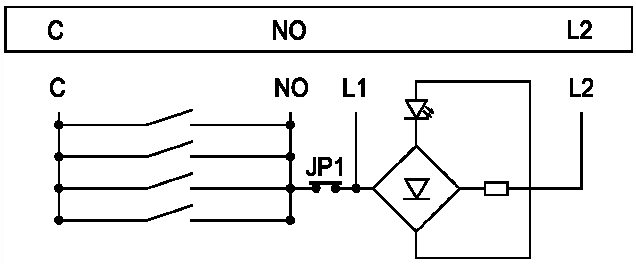

Anschluss 4 Drahttechnik, Schraubklemme

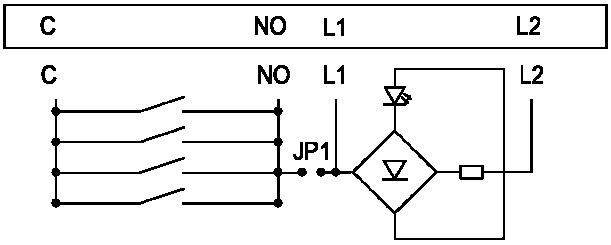

	Drücker D32 50x50 mm	
BS 1066	D32 rot	Anschluss 10 pol. FBK, Schraubklemmen
BS 1067	D32 grün	Anschluss 10 pol. FBK, Schraubklemmen
BS 1068	D32 blau	Anschluss 10 pol. FBK, Schraubklemmen
BS 1069	D32 weiß	Anschluss 10 pol. FBK, Schraubklemmen
BS 1070	D32 gelb	Anschluss 10 pol. FBK, Schraubklemmen
BS 1071	D32 orange	Anschluss 10 pol. FBK, Schraubklemmen
BS 1072	D32 Alarm gelb	Anschluss 16 pol. FBK, Schraubklemmen
	Drückerplättchen D32 50x50 mm	
BS 1139	DP D32 blanko	
BS 1140	DP D32 graviert 15 mm	
BS 1141	DP D32 graviert Taktil 30 mm ausgeräumt	
BS 1142	DP D32 graviert Taktil 30 mm ausgeräumt, Braille VA	
BS 1143	DP D32 Intarsie 15mm schwarz (Alarm gelb)	
BS 1144	DP D32 Intarsie 15mm schwarz (Alarm gelb), Braille VA	
BS 1145	DP D32 Taktil 15mm schwarz (Alarm gelb)	
BS 1146	DP D32 Taktil 15mm weiß, durchleuchtend (Alarm gelb)	
BS 1147	DP D32 Taktil Braille VA, 15mm schwarz (Alarm gelb)	
BS 1148	DP D32 Taktil Braille VA, 15mm weiß, durchleuchtend (Alarm gelb)	
BS 1149	DP D32 Taktil Plexi, 30mm schwarz (Alarm gelb)	
BS 1150	DP D32 Taktil Plexi, 30mm weiß, durchleuchtend (Alarm gelb)	
BS 1151	DP D32 Taktil Braille Plexi, 30mm schwarz (Alarm gelb)	
BS 1152	DP D32 Taktil Braille Plexi, 30mm weiß, durchleuchtend (Alarm gelb)	
BS 1153	DP D32 Taktil 30mm VA	
BS 1154	DP D32 Taktil Braille 30mm VA	
	Zubehör D32 50x50 mm	
BS 0524	AKRQ	Platine akustische Rufquittierung zum auflöten
BS 0525	AKRQ 8 Plus	akustische Rufquittierung, 8 Eingänge, + geschalten
BS 0526	AKRQ 8 Minus	akustische Rufquittierung, 8 Eingänge, - geschalten
BS 1155	D32 HH VA	VA Rahmen für Kennzeichnung Haupthalt nach EN81-70 grün Pulverbeschichtet
BS 1156	D32 Ra VA	Schutzrahmen aus V2A (Anlehnschutz) aufgesetzt, verschraubt
BS 1157	D32 Ra VA-gelb	Schutzrahmen aus V2A (Anlehnschutz) aufgesetzt, verschraubt, gelb Pulverbeschichtet
BS 1158	D32 Ab Ra	Abstandrahmen für Drücker versenkter Einbau
BS 1159	D32 BA	Blindabdeckung, V2A