Taster D38, Haupthalt - Platine D13 Rev.11

Aktive Area:	50 mm, rund
Betätigungsweg:	0,5 mm
Versorgungsspannung:	24V / DC
Stromaufnahme:	45 mA
Versorgungsspannung optional:	12 - 30V / DC
Schaltleistung:	4 Microtaster (Schließer parallel) 32V / DC / 50mA /1W
Betriebstemperatur:	0°C bis +65°C
Leuchtfarben:	rot, grün, blau, weiß, gelb, orange
Anschlussvarianten:	3 / 4 Draht, Ruf / Quittierung mit Jumper änderbar
Anschluss:	Schraubklemmen RM 5,0 mm, Flachbandkabel 10 pol.
Akustische Rufquittierung:	Aufsteckmodul nach EN 81-70
Tastkappen Standard:	V2A Glasperlgestrahlt
Tastkappen optional:	andere Materialien auf Anfrage
Beschriftung Standard:	abriebfeste Kunststoffintarsien
	15 oder 30mm Schrifthöhe
	Flächenbündig, Taktil, Taktil Braille
	Schwarz oder weiß durchleuchtend
Beschriftung optional:	Gravur, Lasergravur, Druck
Haupthalt EN 81-70:	5 mm vorstehend grün
Haupthalt optional:	5 mm umlaufender VA Rahmen (grün Pulverbeschichtet)
Befestigung:	4 Schweißbolzen M3 x 20 mm
Garantie:	5 Jahre

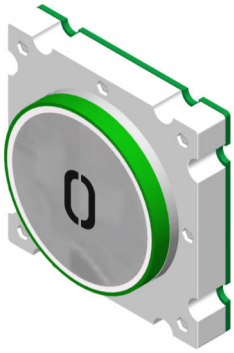

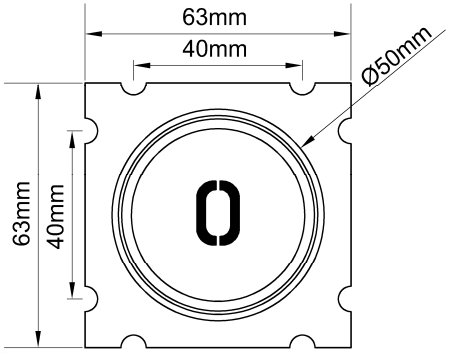

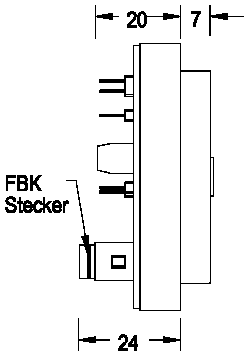

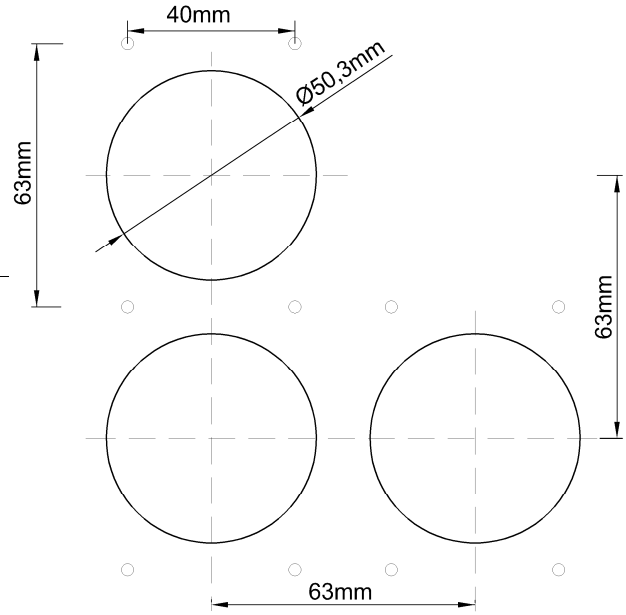

Integrierte Dichtung für erhöhten Feuchtigkeitsschutz

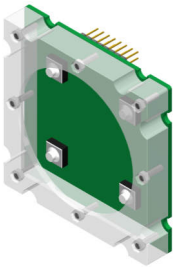

V2A Rahmen 5mm Anlehnschutz

Zusätzlicher V2A Rahmen 5 mm grün Pulverbeschichtet für Kennzeichnung Haupthalt EN 81-70

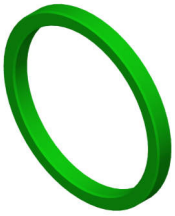

Aufsteckmodul akustische Rufquittierung EN 81-70

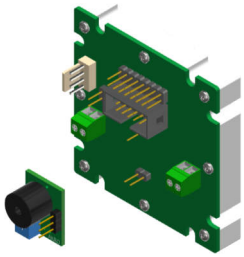

Platine 8 Eingänge + oder - geschalten akustische Rufquittierung EN 81-70

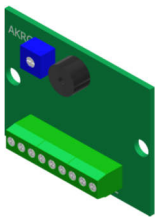

Taster D38, Haupthalt - Platine D13 Rev.1

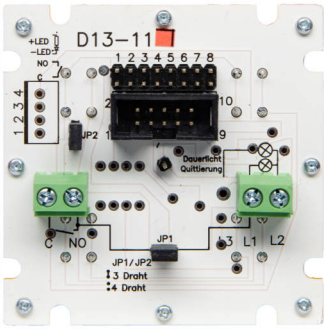

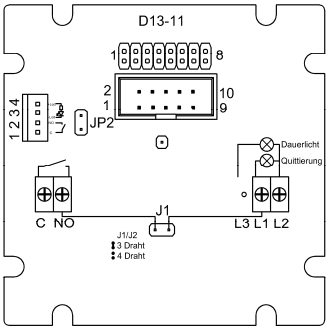

Anschluss

Flachband 10

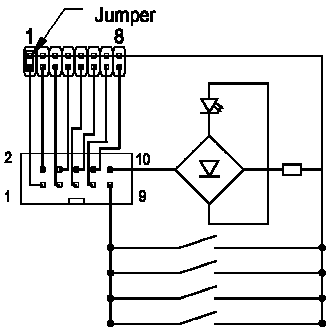

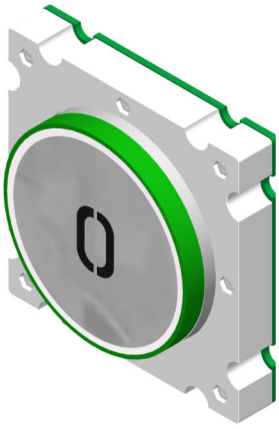

Anschluss 3 Drahttechnik, Schraubklemme

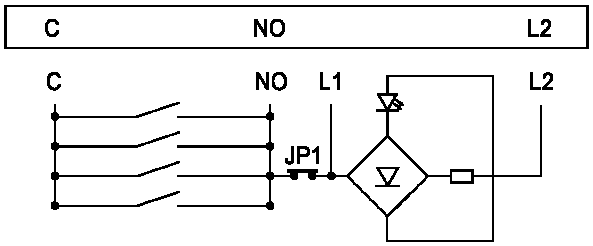

Anschluss 4 Drahttechnik, Schraubklemme

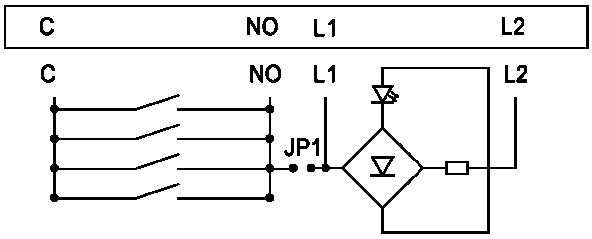

	Drücker D38 Haupthalt 50mm, rund	
BS 1175	D38 HH rot	Anschluss 10 pol. FBK, Schraubklemmen
BS 1176	D38 HH grün	Anschluss 10 pol. FBK, Schraubklemmen
BS 1177	D38 HH blau	Anschluss 10 pol. FBK, Schraubklemmen
BS 1178	D38 HH weiß	Anschluss 10 pol. FBK, Schraubklemmen
BS 1179	D38 HH gelb	Anschluss 10 pol. FBK, Schraubklemmen
BS 1180	D38 HH orange	Anschluss 10 pol. FBK, Schraubklemmen
	Drückerplättchen D38 50mm, rund	
BS 1234	DP D38 blanko	
BS 1235	DP D38 graviert 15 mm	
BS 1236	DP D38 graviert Taktil 30 mm ausgeräumt	
BS 1237	DP D38 graviert Taktil 30 mm ausgeräumt, Braille VA	
BS 1238	DP D38 Intarsie 15mm schwarz (Alarm gelb)	
BS 1239	DP D38 Intarsie 15mm schwarz (Alarm gelb), Braille VA	
BS 1240	DP D38 Taktil 15mm schwarz (Alarm gelb)	
BS 1241	DP D38 Taktil 15mm weiß, durchleuchtend (Alarm gelb)	
BS 1242	DP D38 Taktil Braille VA, 15mm schwarz (Alarm gelb)	
BS 1243	DP D38 Taktil Braille VA, 15mm weiß, durchleuchtend (Alarm gelb)	
BS 1244	DP D38 Taktil Plexi, 30mm schwarz (Alarm gelb)	
BS 1245	DP D38 Taktil Plexi, 30mm weiß, durchleuchtend (Alarm gelb)	
BS 1246	DP D38 Taktil Braille Plexi, 30mm schwarz (Alarm gelb)	
BS 1247	DP D38 Taktil Braille Plexi, 30mm weiß, durchleuchtend (Alarm gelb)	
BS 1248	DP D38 Taktil 30mm VA	
BS 1249	DP D38 Taktil Braille 30mm VA	
	Zubehör D38 50mm, rund	
BS 0524	AKRQ	Platine akustische Rufquittierung zum auflöten
BS 0525	AKRQ 8 Plus	akustische Rufquittierung, 8 Eingänge, + geschalten
BS 0526	AKRQ 8 Minus	akustische Rufquittierung, 8 Eingänge, - geschalten
BS 1251	D38 HH VA	VA Rahmen für Kennzeichnung Haupthalt nach EN81-70 grün Pulverbeschichtet
BS 1252	D38 Ra VA	Schutzrahmen aus V2A (Anlehnschutz) aufgesetzt, verschraubt
BS 1253	D38 Ra VA-gelb	Schutzrahmen aus V2A (Anlehnschutz) aufgesetzt, verschraubt, gelb Pulverbeschichtet
BS 1254	D38 Ab Ra	Abstandrahmen für Drücker versenkter Einbau
BS 1255	D38 BA	Blindabdeckung, V2A