flexyPage

Display LT-Line 38,0 Zoll

Auflösung:	1920 x 540 Pixel
Aktive Area:	902 x 252 mm
Außenmaße:	946 x 300 x 43 mm
Anschluss:	DVI, VGA, Stromversorgung 24V/DC/4,2A
Kontrast:	4000:1
Helligkeit:	1000cd/m²
Blickwinkel:	89/89/89/89
Lebensdauer LED:	50K

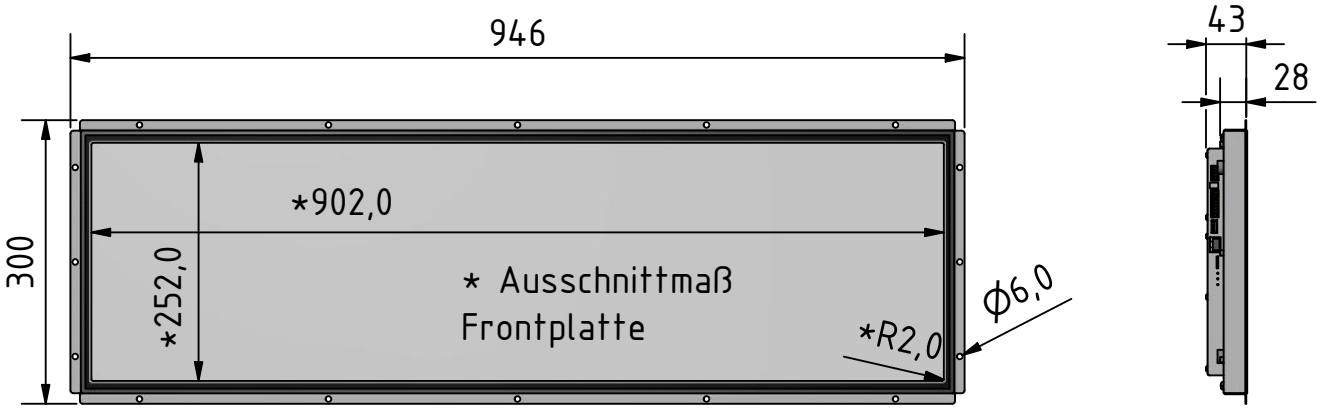

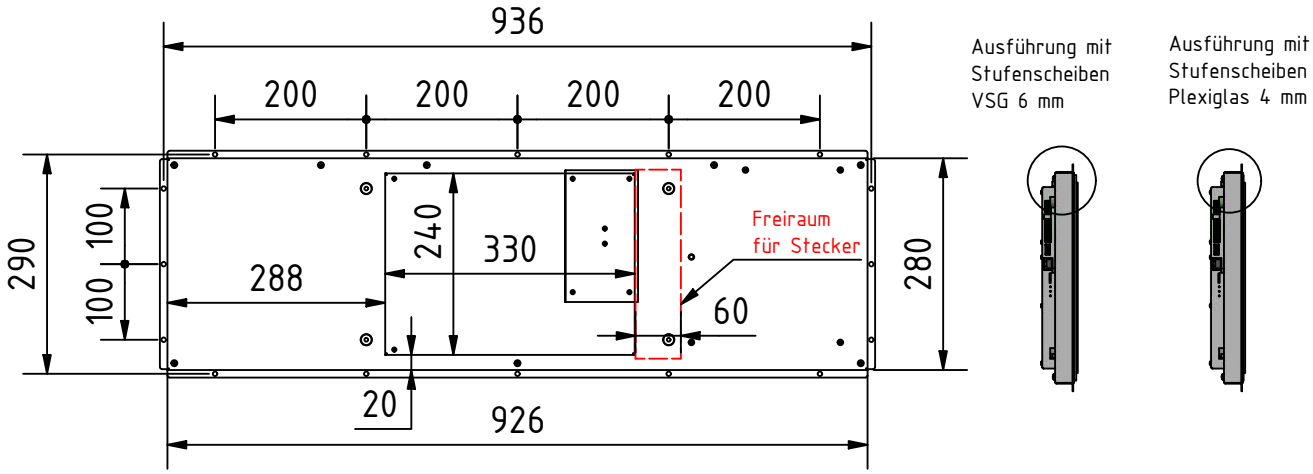

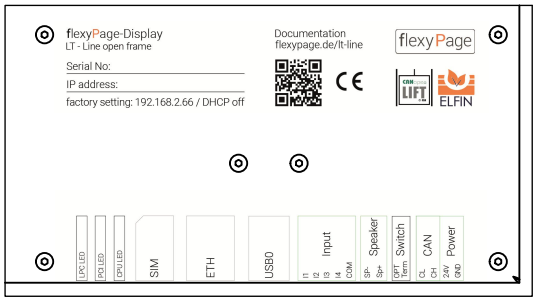

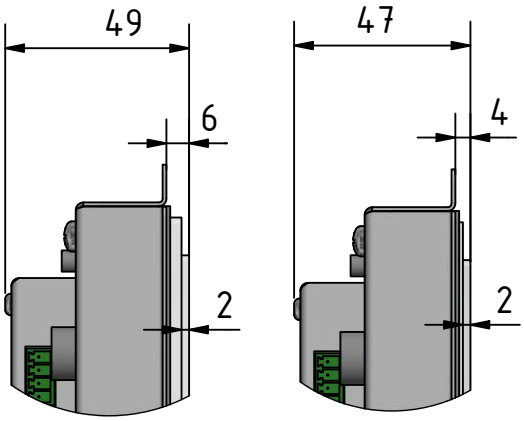

Best.-Nr.:	Artikel	Bezeichnung
BS 2066	TFT 38,0 Zoll ST	fel4B-02A-380A - 24 V - Flexipage Display LT-Line 38,0" 4xInputs
BS 2067	TFT 38,0 Zoll ST	Stufenscheibe Plexiglas entspiegelt 4 mm
BS 2068	TFT 38,0 Zoll ST	Stufenscheibe VSG entspiegelt 6 mm