# TFT 3,5 Zoll SP Rev.1.4

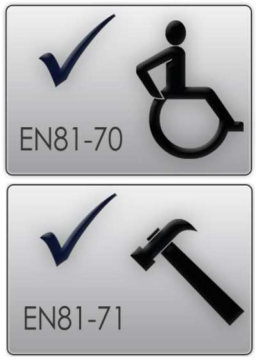


| | |
|---|---|
| Bildschirmdiagonale: | 3,5 Zoll 4:3 |
| Auflösung: | 320 x 240 Pixel |
| Aktive Area: | 75 x 52 mm |
| Einbaulage: | Horizontal oder vertikal |
| Helligkeit: | 1100 cd / m², mit Potentiometer einstellbar |
| LED Lebensdauer: | 50 K |
| Garantie: | 2 Jahre |
| Betriebsspannung: | 12 - 24V / DC |
| Stromaufnahme: | 12V / max. 1,1A, 24V / max. 0,5A |
| Notstromeingang: | 12 - 24V |
| Betriebstemperatur: | 0 bis + 70°C |
| *Anzeigebereiche:* | |
| Hintergrund: | einfarbig oder Bild mit Logo, Tragfähigkeit, Baujahr, Fabriknummer, Brandfalltext oder Brandfallpiktogramm etc. |
| Etagenstand: | 6 Eingänge, Gray oder Binär 63 Etagen, Linear 6 Etagen |
| Zieletagen: | - |
| Richtungspfeile: | 2 Eingänge, Auf, Ab, Pfeile rollend, Geschwindigkeit einstellbar |
| Hinweistexte: | 6 Texte, in fortlaufender Priorität ( Text 1 höchste Priorität ) |
| Überlastsummer: | Integriert, Text 3 zugeordnet |
| Notrufpiktogramme: | - |
| | |
| Dateiformat Bilder: | BMP |
| Datum / Uhrzeit: | - |
| Bildschirmabschaltzeit: | Auswahl: immer an, 15 Minuten, 1 Stunde, 2 Stunden |
| Ansteuerpotential: | Gemeinsame Anode ( + ) oder gemeinsame Kathode ( - ), 12-24V / DC, Potentialfrei |
| Sprachausgabe: | Integriert, Verstärker 4 - 8Ω / 10 W / Mono<br>separater Freigabeeingang für die Etagenstandansage bzw. Gong |
| Dateiformat Ton: | WAV 22.05 kHz / 8 Bit Mono |
| Gong: | 1 Klang Auf, 2 Klang Ab |
| Einspeisung Musik: | Von SD Karte max. 30 Minuten<br>Separater 3,5mm Klinkeneingang mit Lautstärkeregler.<br>Bei Sprachansage wird die Musiklautstärke automatisch reduziert. |
| Speicher: | SD Karte ( kann während des Betriebes getauscht werden ) |
| Anschlüsse: | Betriebsspannung: Steckbare Schraubklemmen, 2 pol. RM 5,0mm<br>Steuersignale: Schraubklemmen RM 3,5mm<br>20 poliger Flachbandkabelanschluss, parallel zu den Schraubklemmen |
| Fenster: | Standardfenster für 2mm Frontplattenstärke: Plexiglas klar ( Polycarbonat ) |
| Option: | Verbundsicherheitsglas, Stufenscheibe 6mm ( VSG ) chemisch entspiegelt |
| Befestigung: | 4 Schweißbolzen M3 x 20 mm |
| Programmiersoftware: | BS TFT Display Konfigurator |

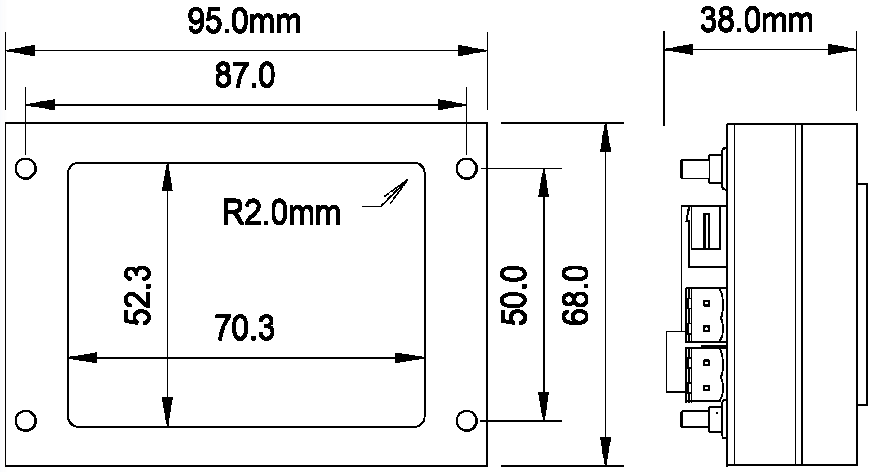

# TFT 3,5 Zoll SP Rev.1.4

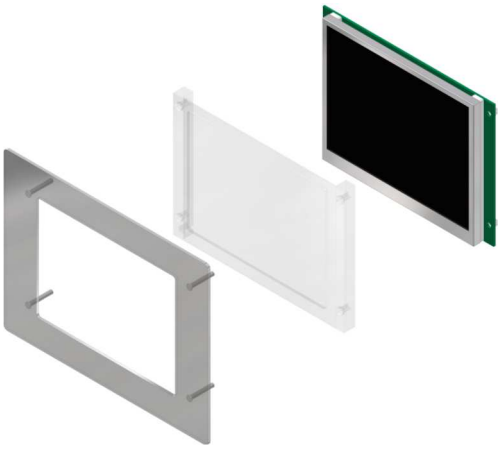

| Pinbelegung FBK 20p | Pinbelegung Schraubkl. | Signal Gray/Binär | Signal Linear |
|---|---|---|---|
| 1 | 1 | 1 | 1 |
| 2 | 2 | 2 | 2 |
| 3 | 3 | 3 | 3 |
| 4 | 4 | 4 | 4 |
| 5 | 5 | 5 | 5 |
| 6 | 6 | 6 | 6 |
| 7 | Pfeil Auf | Pfeil Auf | Pfeil Auf |
| 8 | Pfeil Ab | Pfeil Ab | Pfeil Ab |
| 9 | -12/24V | -UB | -UB |
| 10 | +12/24V | +UB | +UB |
| 11 | Text 1 | Text 1 | Text 1 |
| 12 | Text 2 | Text 2 | Text 2 |
| 13 | Text 3 | Überlast | Überlast |
| 14 | Text 4 | Text 4 | Text 4 |
| 15 | Text 5 | Text 5 | Text 5 |
| 16 | Text 6 | Text 6 | Text 6 |
| 17 | -12/24V NL | - Notstrom | - Notstrom |
| 18 | +12/24V NL | + Notstrom | + Notstrom |
| 19 | Freigabe Etagentexte | Freigabe Etagentexte | Freigabe Etagentexte |
| 20 | | | |

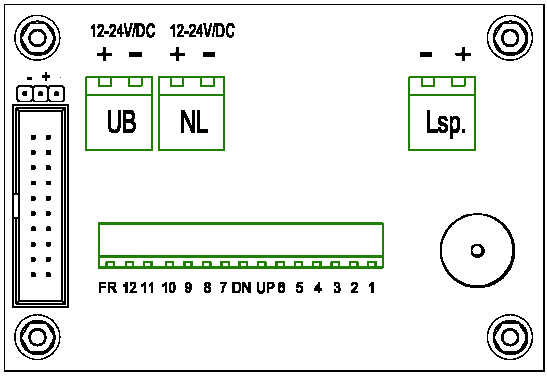


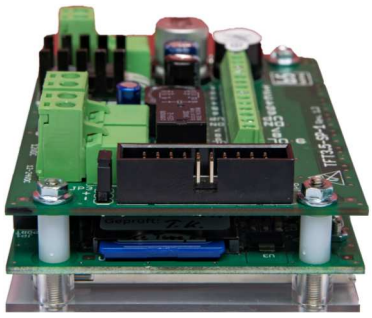

| | TFTs, Gray, Binär, Linear | |
|---|---|---|
| BS 1836 | TFT 3,5-SP Rev.1.4 | TFT 3,5 Zoll, 320 x 240 Pixel, 1100 cd/m², Fenster 70 x 52 mm<br>Sprachausgabe, Gong, 6 Texte, Notstromeingang, Überlastsummer |
| BS 0387 | Lautsprecher für Sprachausgabe, 50 x 50 x 27mm, FRWS 5, 8 Ω / 4W | |
| BS 0229 | Lautsprecher für Sprachausgabe, 90 x 50 x 45mm, SC 5.9 , 8 Ω / 10W | |
| BS 0389 | 3,5 Zoll Rev.1.4, 2, 3, 5 VSG | Stufenscheibe VSG, entspiegelt, 70 x 52 x 6mm |
| BS 0393 | SD-Card 2 GB | |