TFT 3,5 Zoll Rev.1.4

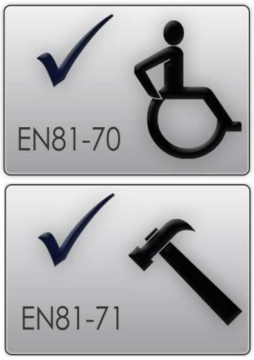

Bildschirmdiagonale:	3,5 Zoll 4:3
Auflösung:	320 x 240 Pixel
Aktive Area:	70 x 52 mm
Einbaulage:	Horizontal oder vertikal
Helligkeit:	1100 cd / m², mit Potentiometer einstellbar
LED Lebensdauer:	50 K
Garantie:	2 Jahre
Betriebsspannung:	12 - 24V / DC
Stromaufnahme:	12V / max. 0,4A, 24V / max. 0,2A
Notstromeingang:	12 - 24V
Betriebstemperatur:	0 bis + 70°C
Anzeigebereiche:	
Hintergrund:	einfarbig oder Bild mit Logo, Tragfähigkeit, Baujahr, Fabriknummer, Brandfalltext oder Brandfallpiktogramm etc.
Etagenstand:	6 Eingänge, Gray oder Binär 63 Etagen, Linear 6 Etagen
Zieletagen:	-
Richtungspfeile:	2 Eingänge, Auf, Ab, Pfeile rollend, Geschwindigkeit einstellbar
Hinweistexte:	6 Texte, in fortlaufender Priorität (Text 1 höchste Priorität)
Überlastsummer:	Integriert, Text 3 zugeordnet
Notrufpiktogramme:	-
Dateiformat Bilder:	BMP
Datum / Uhrzeit:	-
Bildschirmabschaltzeit:	Auswahl: immer an, 15 Minuten, 1 Stunde, 2 Stunden
Ansteuerpotential:	Gemeinsame Anode (+) oder gemeinsame Kathode (-), 12-24V / DC, Potentialfrei
Sprachausgabe:	-
Dateiformat Ton:	-
Gong:	-
Einspeisung Musik:	-
Speicher:	SD Karte (kann während des Betriebes getauscht werden)
Anschlüsse:	Betriebsspannung: Steckbare Schraubklemmen, 2 pol. RM 5,0mm Steuersignale: Schraubklemmen RM 3,5mm 20 poliger Flachbandkabelanschluss, parallel zu den Schraubklemmen
Fenster:	Standardfenster für 2mm Frontplattenstärke: Plexiglas klar (Polycarbonat)
Option:	Verbundsicherheitsglas, Stufenscheibe 6mm (VSG) chemisch entspiegelt
Befestigung:	4 Schweißbolzen M3 x 20 mm
Programmiersoftware:	BS TFT Display Konfigurator

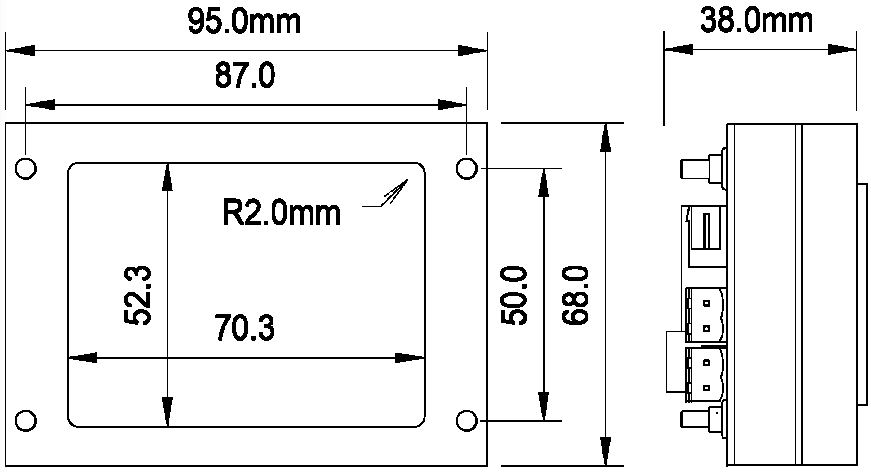

TFT 3,5 Zoll Rev.1.4

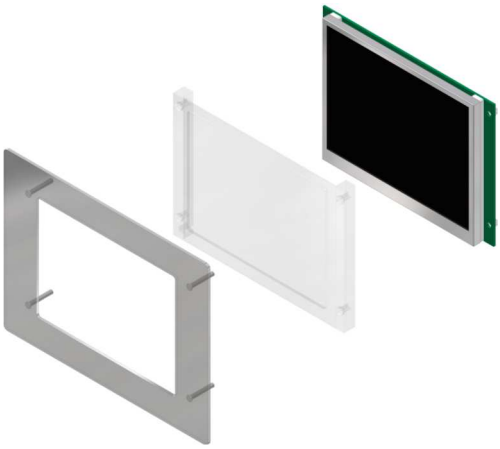

Pinbelegung FBK 20p	Pinbelegung Schraubkl.	Signal Gray/Binär	Signal Linear
1	1	1	1
2	2	2	2
3	3	3	3
4	4	4	4
5	5	5	5
6	6	6	6
7	Pfeil Auf	Pfeil Auf	Pfeil Auf
8	Pfeil Ab	Pfeil Ab	Pfeil Ab
9	-12/24V	-UB	-UB
10	+12/24V	+UB	+UB
11	Text 1	Text 1	Text 1
12	Text 2	Text 2	Text 2
13	Text 3	Überlast	Überlast
14	Text 4	Text 4	Text 4
15	Text 5	Text 5	Text 5
16	Text 6	Text 6	Text 6
17	-12/24V NL	- Notstrom	- Notstrom
18	+12/24V NL	+ Notstrom	+ Notstrom
19			
20			

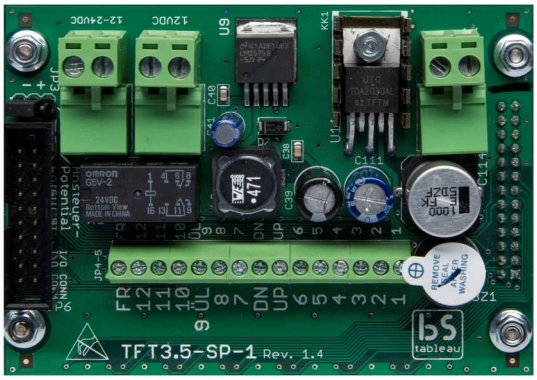

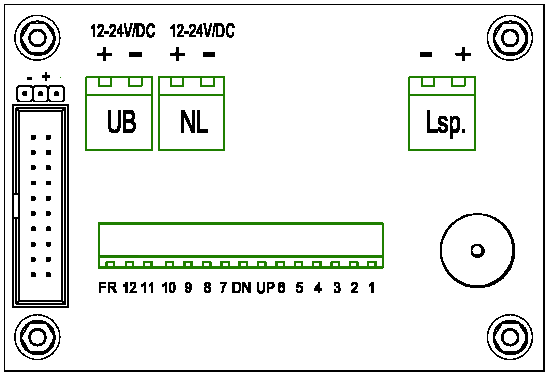

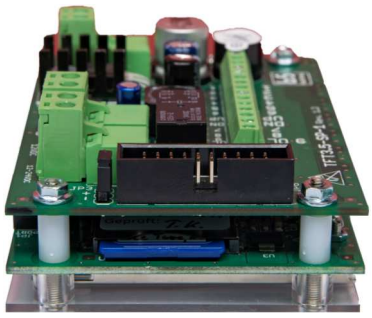

	TFTs, Gray, Binär, Linear	
BS 1835	TFT 3,5 Rev.1.4	TFT 3,5 Zoll, 320 x 240 Pixel, 1100 cd/m², Fenster 70 x 52 mm 6 Texte, Notstromeingang, Überlastsummer
BS 0389	3,5 Zoll Rev.1.4, 2, 3, 5 VSG	Stufenscheibe VSG, entspiegelt, 70 x 52 x 6mm
BS 0393	SD-Card 2 GB	