TFT 7,0 Zoll- SP- Rev. 1.2

Bildschirmdiagonale:	7,0 Zoll 16:9
Auflösung:	800 x 480 Pixel
Aktive Area:	151 x 90 mm
Einbaulage:	Horizontal oder vertikal
Helligkeit:	300 cd / m², mit Potentiometer einstellbar
LED Lebensdauer:	20 K
Betriebstemperatur:	0 bis +70°C

5 frei definierbare Anzeigebereiche für :

Hintergrund:	Bild, Logo, Aufzugdaten, Brandfalltext oder Piktogramm
Etagenanzeige:	max. 63 Etagen, mit Zusatztexten, Logos etc.
Richtungspfeile:	Pfeile Auf / Ab rollend
Texte:	max. 5 Texte in fortlaufender Priorität (1. Text höchste Priorität)
Notrufpiktogramme:	Bitte warten / Bitte sprechen, 5 - 24 V / DC mit separatem Com
Dateiformat Bilder:	PNG
Bildschirmabschaltzeit:	Immer an, 5, 10, 15, 30, 45, 60, 120 Minuten
Ansteuerung:	1 aus n, Graycode, Binärcode,
Polarität:	Gemeinsame Anode / Kathode (Auswahl mit Jumper)
Stromaufnahme:	12 V / max.1A, 24 V / max. 0,5A
Notlichteingang:	12 – 24 V / DC
Überlastsummer:	Integriert, (Text 3 zugeordnet)
Speicher:	SD Karte, (kann während des Betriebs getauscht werden)
Sprachausgabe:	Dateiformat WAV 22,05 kHz / 8 Bit mono, Verstärker 10 W / Mono
	Separater Freigabeeingang für die Etagentextansage
Ankunftsgong:	1 Klang Auf, 2 Klang Ab
Einspeisung Musik:	Von SD Karte max. 30 Minuten
	Separater 3,5 mm Klinkeneingang mit Lautstärkenregler
	Bei Sprachansage wird Musiklautstärke automatisch reduziert
Anschlüsse	Schraubklemmen RM 5,0 mm, 20 pol. Flachbandkabel
Programmiersoftware:	TFT Builder
Befestigung:	4 x Schweißbolzen M3 x 20 mm

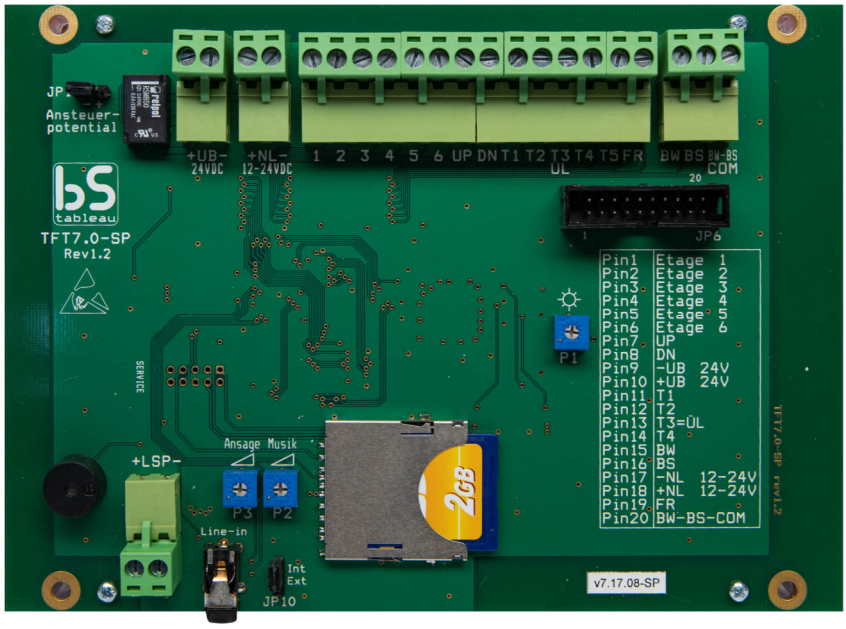

TFT 7,0 Zoll- SP- Rev. 1.2

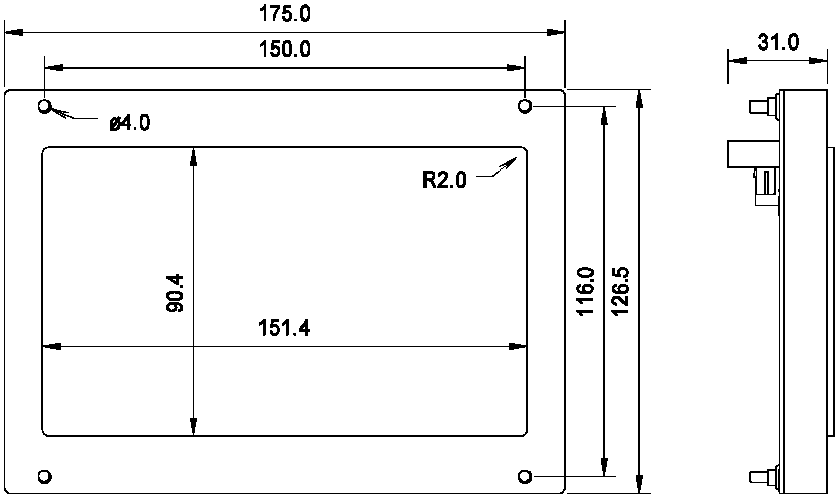

Pinbelegung FBK 20p	Pinbelegung Schraubkl.	Signal Gray/Binär	Signal Linear
1	1	1	1
2	2	2	2
3	3	3	3
4	4	4	4
5	5	5	5
6	6	6	6
7	up	Pfeil Auf	Pfeil Auf
8	dn	Pfeil Ab	Pfeil Ab
9	-12/24V	-UB	-UB
10	+12/24V	+UB	+UB
11	T1	Text 1	Text 1
12	T2	Text 2	Text 2
13	T3	Überlast	Überlast
14	T4	Text 4	Text 4
15	Warten	Warten	Warten
16	Sprechen	Sprechen	Sprechen
17	-12/24V NL	- Notlicht	- Notlicht
18	+12/24V NL	+ Notlicht	+ Notlicht
19	Freigabe Etagentexte	Freigabe Etagentexte	Freigabe Etagentexte
20	BW/BS-com	BW/BS-com	BW/BS-com.

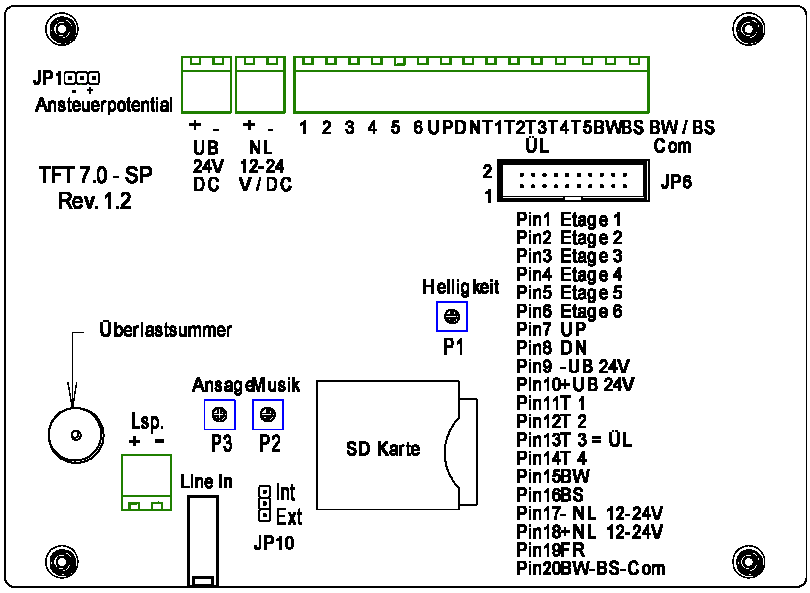

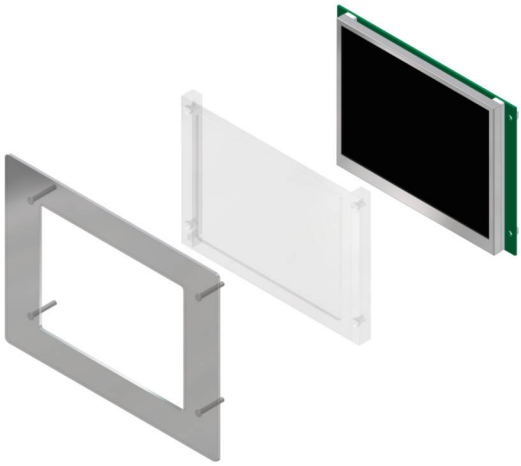

	Displays, Gray-Binärcode, 1 aus n	
BS 0382	TFT-7,0-SP Rev.1.2	TFT 5.7 Zoll, 320 x 240 Pixel, 300cd/m², Fenster 115 x 86 mm mit Sprachausgabe
BS 0387	Lautsprecher für Sprachausgabe	
BS 0392	7,0 Zoll- VSG	Stufenscheibe VSG, entspiegelt,151 x 90 x 6mm
BS 0393	SD-Card 2GB	