TFT 7,0 Zoll Rev.5.0

Bildschirmdiagonale:	7,0 Zoll 16:9
Auflösung:	800 x 480 Pixel
Aktive Area:	153 x 85 mm
Einbaulage:	Horizontal oder vertikal
Helligkeit:	1000 cd / m², mit Potentiometer einstellbar
LED Lebensdauer:	50 K
Garantie:	2 Jahre
Betriebsspannung:	12 - 24V / DC
Stromaufnahme:	12V / max. 1,3A, 24V / max. 0,65A
Notstromeingang:	-
Betriebstemperatur:	0 bis + 70°C
Anzeigebereiche:	
Hintergrund:	einfarbig oder Bild mit Logo, Tragfähigkeit, Baujahr, Fabriknummer, Brandfalltext oder Brandfallpiktogramm etc.
Etagenstand:	6 Eingänge, Gray oder Binär 63 Etagen, Linear 6 Etagen, separater COM
Zieletagen:	6 Eingänge, Gray oder Binär 63 Etagen, Linear 6 Etagen, separater COM
Ansteuermodus:	Auswahl mit Jumper: Gray, Binär, Linear
Richtungspfeile:	2 Eingänge, Auf, Ab, Pfeile rollend, Geschwindigkeit einstellbar, separater COM
Hinweistexte:	8 Texte, in fortlaufender Priorität (Text 1 höchste Priorität), separater COM
Überlastsummer:	Integriert, Text 1 zugeordnet, mit Jumper abschaltbar
Notrufpiktogramme:	2 Eingänge „Bitte warten“ „Bitte sprechen“, + oder - geschalten, 5 - 24V /DC separater COM (Potentialfrei)
Dateiformat Bilder:	PNG
Datum / Uhrzeit:	Batteriegepuffert (Es ist möglich direkt am TFT zu korrigieren)
Bildschirmabschaltzeit:	frei Konfigurierbar
Ansteuerpotential:	Gemeinsame Anode (+) oder gemeinsame Kathode (-), 12-24V / DC, Potentialfrei
Sprachausgabe:	Integriert, Verstärker 4 - 8Ω / 10 W / Mono separater Freigabeeingang für die Etagenstandansage bzw. Gong
Dateiformat Ton:	WAV 22.05 kHz / 16 / 8 Bit Mono
Gong:	1 Klang Auf, 2 Klang Ab
Einspeisung Musik:	Vom USB Stick Bei Sprachansage wird die Musiklautstärke automatisch reduziert.
Speicher:	Datenübertragung vom USB Stick in den internen RAM
Anschlüsse:	Betriebsspannung: Steckbare Schraubklemme 2 pol. RM 5,0mm, Steuersignale: Steckbare Schraubklemmen RM 3,5mm, 20 poliger Flachbandkabelanschluss, parallel zu den Schraubklemmen
Fenster:	Standardfenster für 2mm Frontplattenstärke: Plexiglas klar (Polycarbonat)
Option:	Verbundsicherheitsglas, Stufenscheibe 6mm (VSG) chemisch entspiegelt
Befestigung:	4 Schweißbolzen M3 x 20 mm
Programmiersoftware:	BS Lift Info

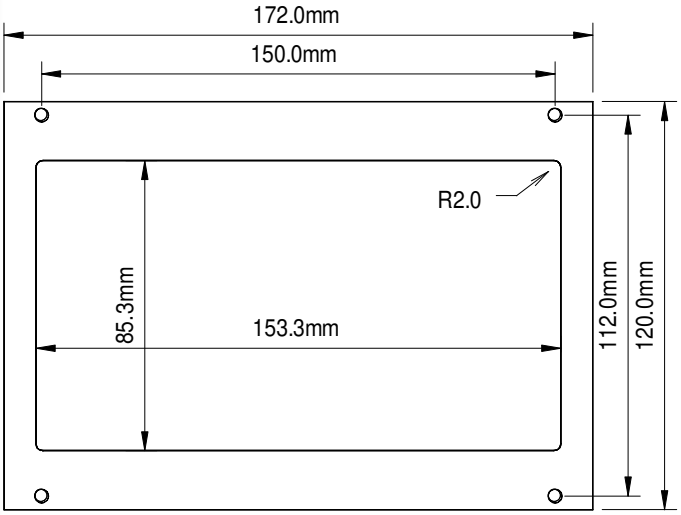

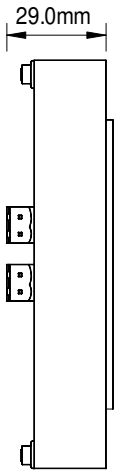

TFT 7,0 Zoll Rev.5.0

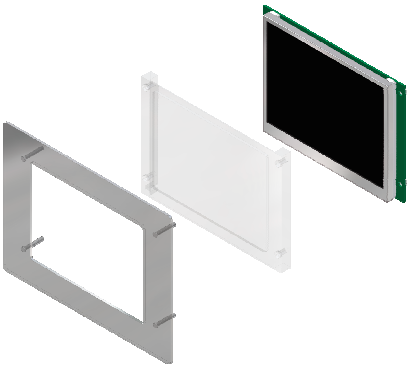

Pinbelegung FBK 20p	Pinbelegung Schraubkl.	Signal Gray/Binär	Signal Linear
1	1	1	1
2	2	2	2
3	3	3	3
4	4	4	4
5	5	5	5
6	6	6	6
7	Pfeil Auf	Pfeil Auf	Pfeil Auf
8	Pfeil Ab	Pfeil Ab	Pfeil Ab
9	-12/24V	-UB	-UB
10	+12/24V	+UB	+UB
11	Überlast	Überlast	Überlast
12	Text 2	Text 2	Text 2
13	Text 3	Text 3	Text 3
14	Text 4	Text 4	Text 4
15	Warten	Warten	Warten
16	Sprechen	Sprechen	Sprechen
17	-12/24V NL	- Notstrom	- Notstrom
18	+12/24V NL	+ Notstrom	+ Notstrom
19	Freigabe Etagentexte	Freigabe Etagentexte	Freigabe Etagentexte
20	Bw/Bs-COM	Bw/Bs-COM	Bw/Bs-COM

Jumper Ansteuermodus:
1 aus n
Gray
Binär
Invertiert
(für Testzwecke, alle Eingänge werden gesetzt)

Jumper Überlastsummer

Jumper für Auswahl Ansteuerpotential + oder - bei Anschluss mit FBK

20 pol. FBK

10 pol. FBK
Zieletagen
Pin 1-6
Eingänge
Pin 9= -
Pin 10= +

Helligkeit

Betriebssp annung

COM
ZE 1 - 6
Eingänge
Zieletagen

USB Buchse

Notstrom Eingang

Jumper verbindet
COM / X2 mit
COM / X5 mit
COM / X3 mit
COM / X4

Lautstärke

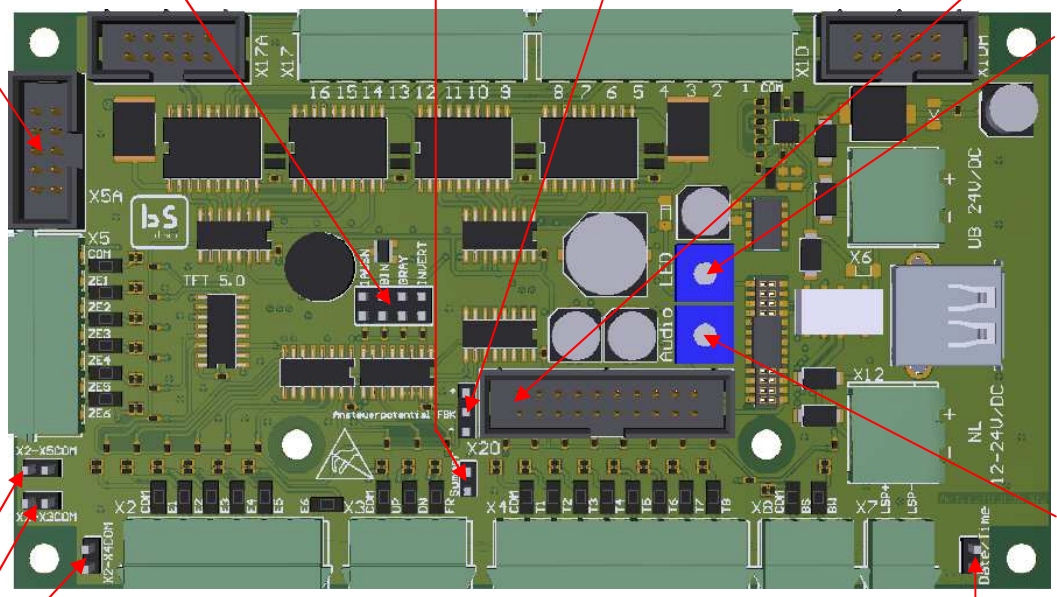

Jumper zum Start Datenübertragung vom USB Stick in den internen RAM bzw. Uhr stellen

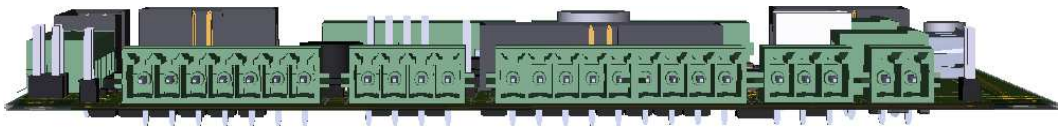

COM, 6x Etagenstand | COM, Auf, Ab, FR | COM, 8 x Texteingänge | COM, BS, Bw | Lautsprecher 4 - 8 Ω

(Freigabe Ansagetexte) | (Notrufpiktogramme)

BS 1855	TFT 7,0 Rev.5.0	TFT 7,0 Zoll, 800 x 480 Pixel, 1000 cd/m², Fenster 153 x 85 mm, Sprachausgabe Gong, 8 Texte, Bw- Bs, Notstromeingang, ÜL-Summer, Uhr, Datum
BS 1856	TFT 7,0 Rev.5.0 ZE	TFT 7,0 Zoll, 800 x 480 Pixel, 1000 cd/m², Fenster 153 x 85 mm, Sprachausgabe Gong, 8 Texte, Bw- Bs, Notstromeingang, ÜL-Summer, Uhr, Datum, Zieletagen
BS 0387	Lautsprecher für Sprachausgabe, 50 x 50 x 27mm, FRWS 5, 8 Ω / 4W	
BS 0229	Lautsprecher für Sprachausgabe, 90 x 50 x 45mm, SC 5.9 , 8 Ω / 10W	
BS 1858	7,0 Zoll Rev.2, 3, 5 VSG	Stufenscheibe VSG, entspiegelt, 153 x 85 x 6mm
BS 1859	USB Stick 4 GB	