TFT 10,4 Zoll 4:3

Frontplatte 300x247x2 mm, K240, Befestigung mit Schweißbolzen von hinten
Frontplatte 300x247x2 mm, K240, Befestigung mit Senkschrauben von vorn

Frontplatte mit
Schweißbolzen M3 x 20 mm

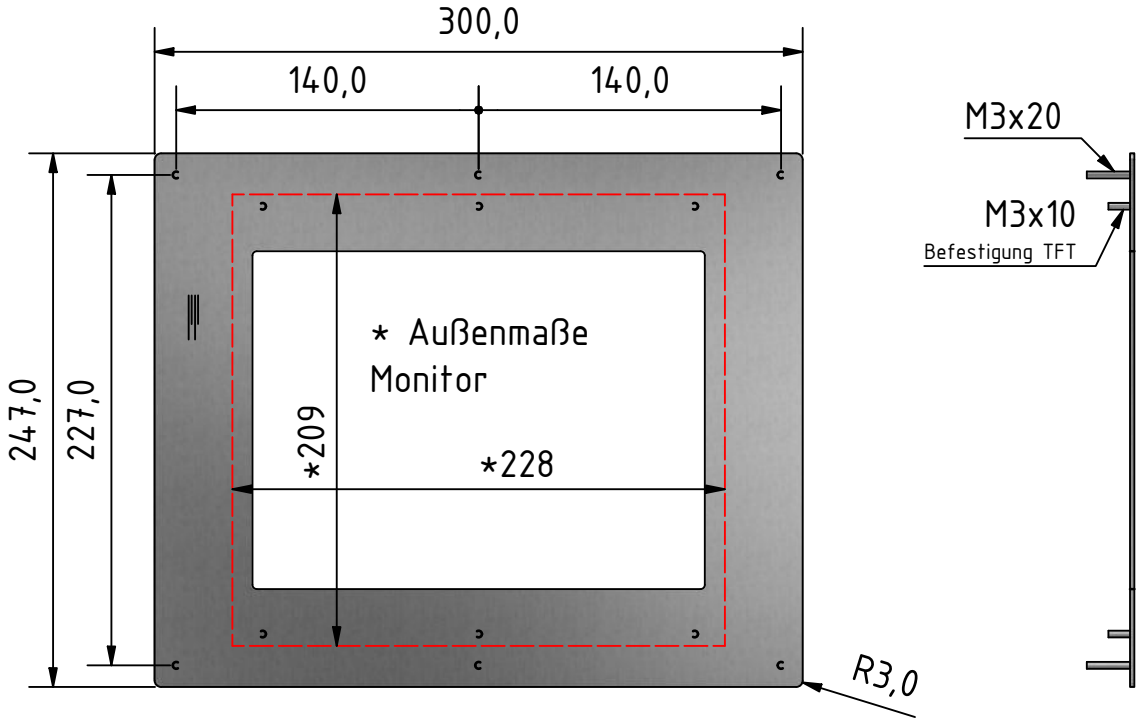

Frontplatte mit
Senklöchern M4

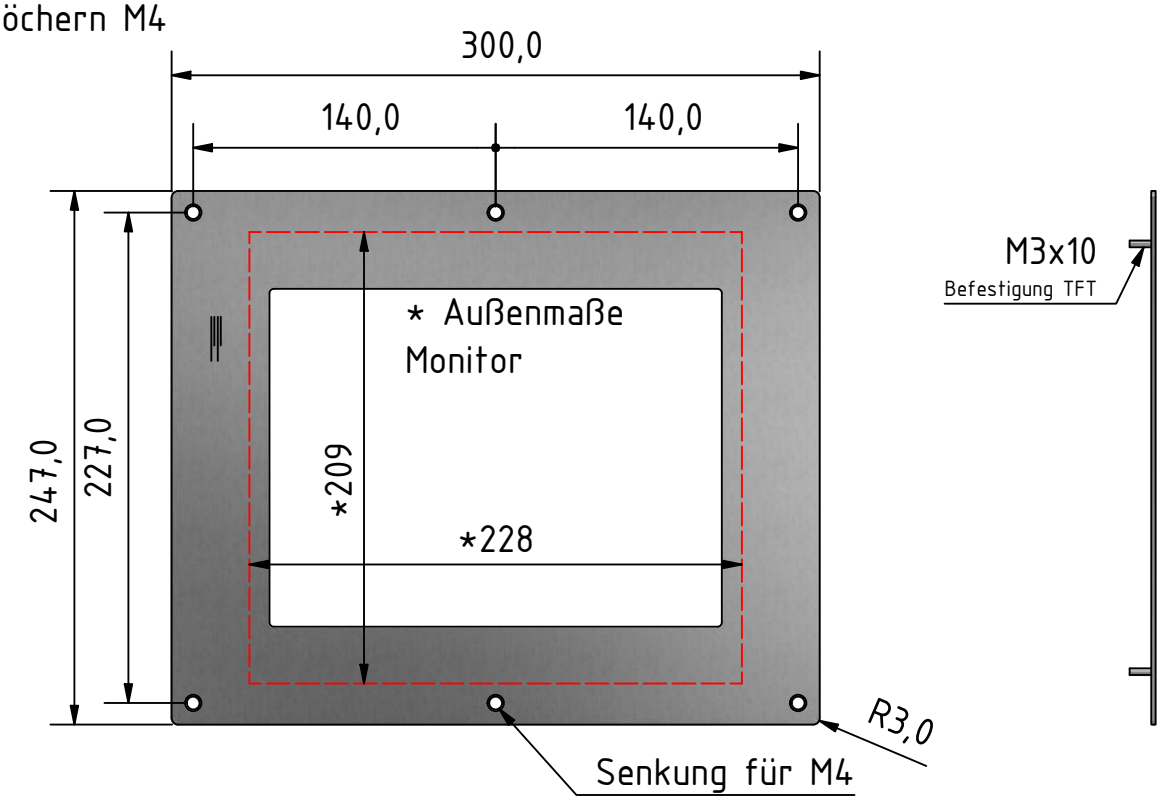

Best.-Nr.:	Artikel	Bezeichnung
BS 1893	TFT 10,4 Zoll	Frontplatte 300x247x2 mm, K240, Befestigung mit Schweißbolzen von hinten
BS 1894	TFT 10,4 Zoll	Frontplatte 300x247x2 mm, K240, Befestigung mit Senkschrauben von vorn