TFT 13,3 Zoll Rev.1.0

16:9, Monitor, inklusive VGA Kabel 5m, Netzteil extern 12 V / 3 A

Auflösung:	1920 x 1080 Pixel
Aktive Area:	292 x 164 mm
Außenmaße:	334 x 209 x 36 mm
Anschluss:	DVI, VGA, HDMI, Stromversorgung 12V/DC/1,5A
Kontrast:	800:1
Helligkeit:	400 cd/m²
Blickwinkel:	89/89/89/89
Lebensdauer LED:	50K

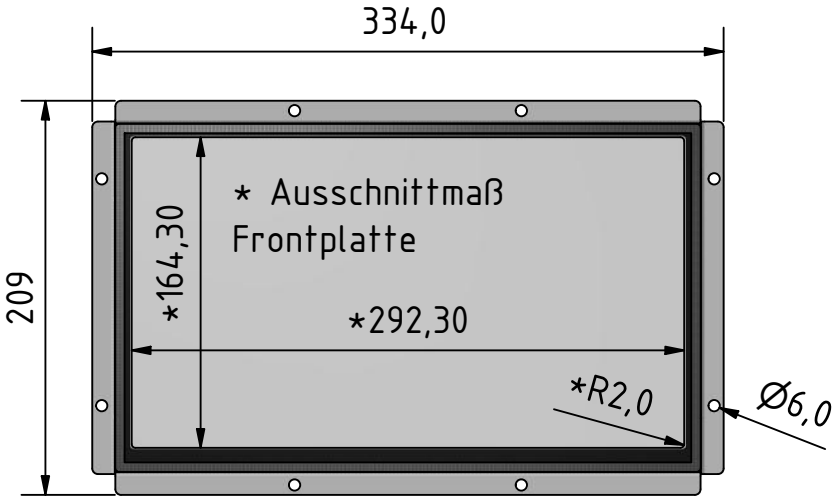

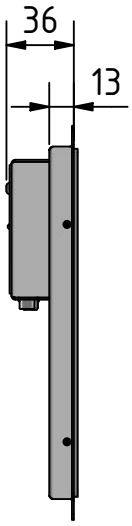

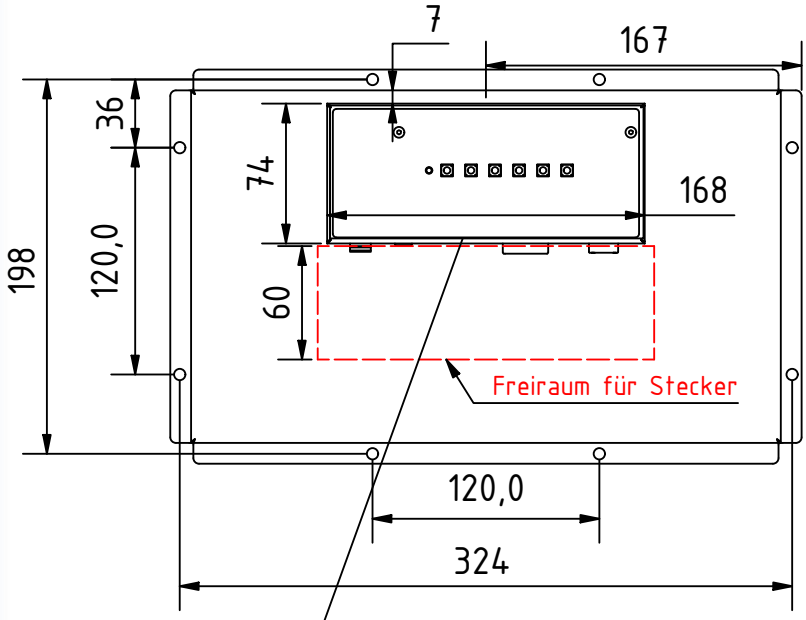

Ausführung mit Stufenscheiben VSG 6 mm

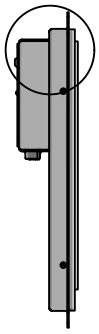

Ausführung mit Stufenscheiben Plexiglas 4 mm

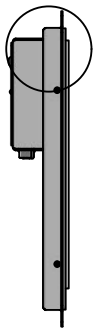

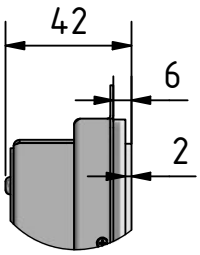

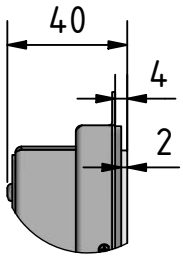

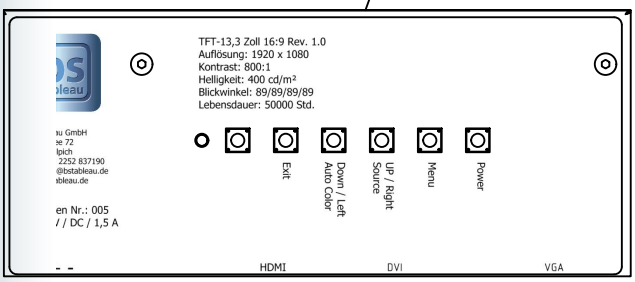

Best.-Nr.:	Artikel	Bezeichnung
BS 1922	TFT 13,3 Zoll Rev.1.0	16:9, Monitor, inklusive VGA Kabel 5m, Netzteil extern 12 V / 3 A
BS 1924	TFT 13,3 Zoll	Stufenscheibe Plexiglas entspiegelt 4mm
BS 1925	TFT 13,3 Zoll	Stufenscheibe VSG entspiegelt 6mm